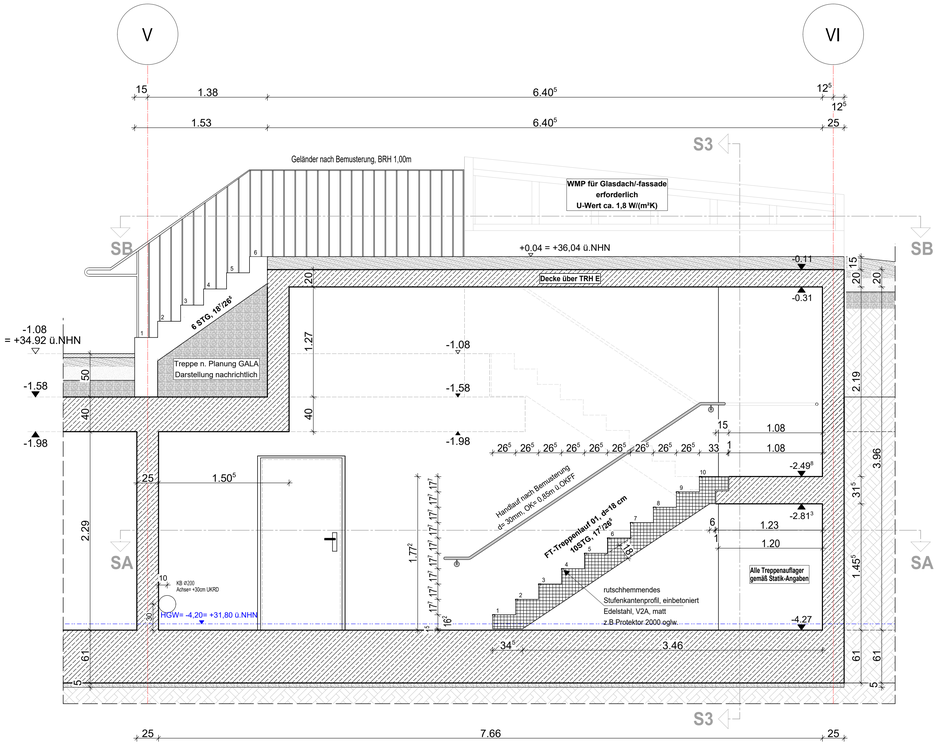

Vertikaler Schnitt S1

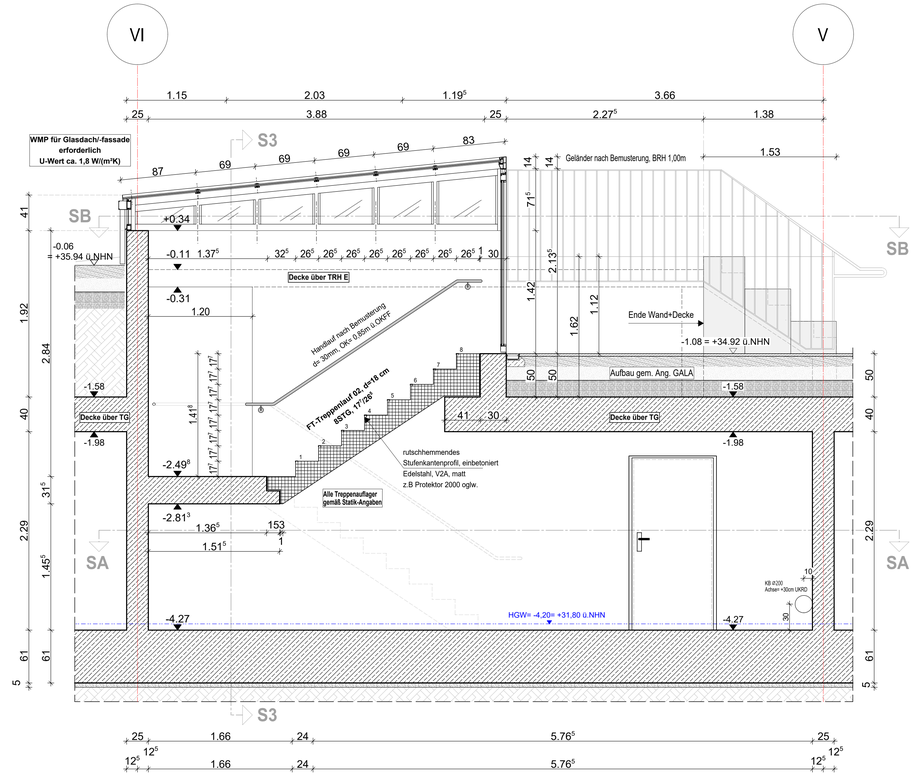

Vertikaler Schnitt S2

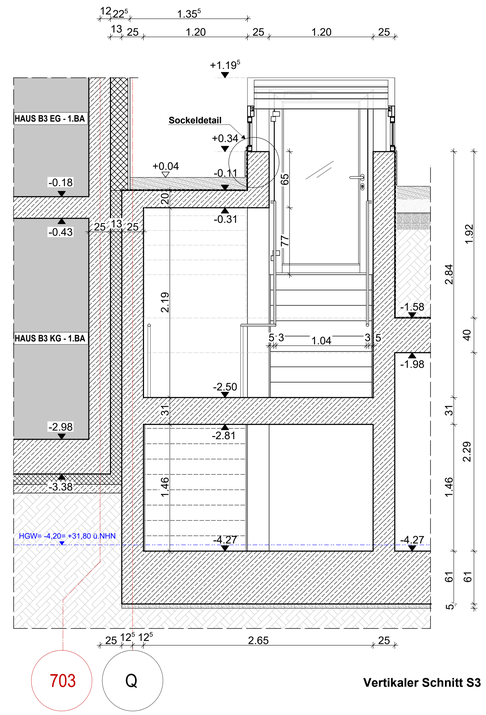

Vertikaler Schnitt S3

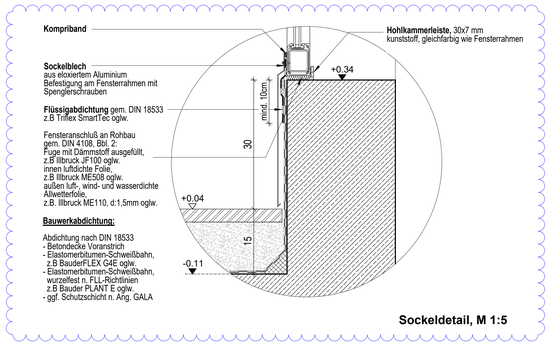

Sockeldetail, M 1:5

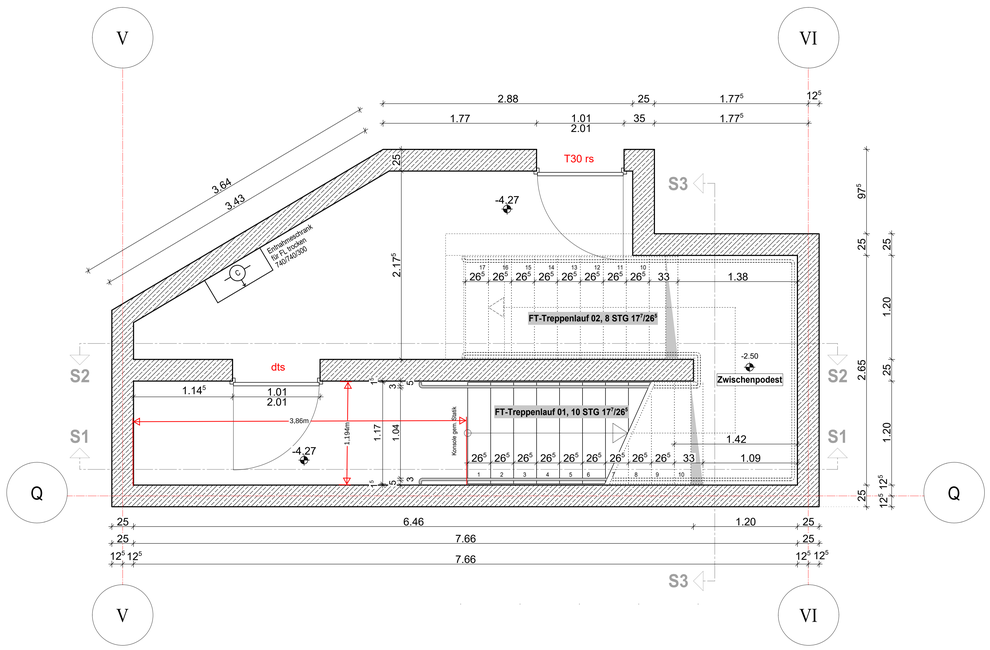

Horizontaler Schnitt SA

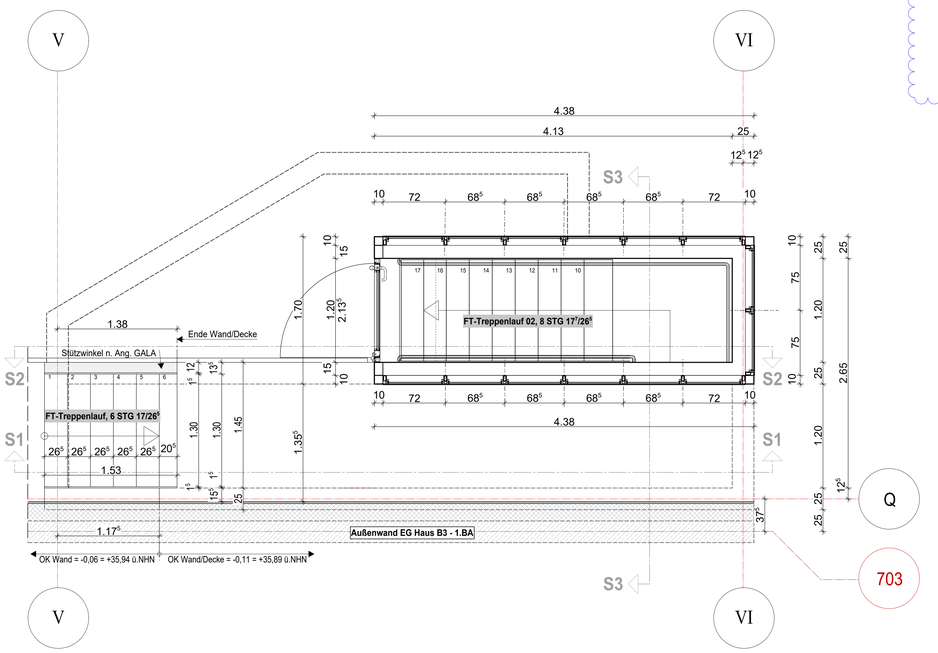

Horizontaler Schnitt SA

Werkplanung für Glasfassade und -dach erforderlich

WP2

Legende:

EF	Einfachfenster		RM Rauchmelder
KSF	Kunststofffenster	BW	Brandwand
ALU	Aluminiumfenster		Wand Stahlbeton tragend
ISO	Isolierverglasung		Wand Mauerwerk tragend
DFF	Dachflächenfenster		Wand Stahlbeton nicht tragend
LK	Lichtkuppel		Wand Mauerwerk nicht tragend
OL	Oberlicht		Wand Trockenbau
RK	Rolladenkasten		Fertigteil
	Fensternische		Wärmedämmung (WADÄ)
BRH	Brüstungshöhe über OKFF		Klinkermirnchen
SH	Stichhöhe		Außenputz
LH	lichte Höhe	F30	Feuerhemmendes Bauteil
OK	Oberkante	F60	Hochfeuerhemmendes Bauteil
UK	Unterkante	F90	Feuerbeständiges Bauteil
VK	Vorderkante	UZ	Unterzug
RD	Rohdecke	UZ dgl.	Unterzug deckengl.
FF	Fertigfußboden	FE	Fußbodenentwässerung
AD	abgehängte Decke	DD	Deckendurchbruch
	OK Rohbau	FD	Fußbodendurchbruch
	OKFF	WD	Wanddurchbruch
ASS	Absturzsicherung	RR	Regenrohr
	Tür	DR	Durchrohr
NA	Notausgang	W	Wasser
T30	Feuerhemmende Tür	AW	Abwasser
T60	Hochfeuerhemmende Tür	HK	Heizkörper
T90	Feuerbeständige Tür	HHK	Handtuchheizkörper
dt	dichtschließend	EZ	Elektrozähler
dts	dicht und selbstschließend	Ett	Elektrountervertell.
rdts	rauchdicht u. selbstschließend nach DIN 18095		Steckdosen
			Internet- u. Telefonanschluss
BO	Tür im Betrieb offen	GZ	Gaszähler
	Handfeuerlöscher, tragbar	G	Gas
	Siegelelg. trocken, Entnahme		verdeckte Kanten
	Siegelelg. trocken, Einspeisung		verdeckte Kanten oberhalb
B	barrierefreie Wohnung		Achsen

Bemerkung

Maße ablesen, n i c h t abgreifen!
Unstimmigkeiten sind unverzüglich der Bauleitung mitzuteilen. Alle Brüstungs- und Innentürhöhen beziehen sich auf OKF.
± 0.00 = + 36.00m ü. NHN

Nr.	Änderung	gez.	bearb.	Datum
1	Anpassung Auflritt/Auflager Treppen	DN	DF	28.04.2023
2	Aufbau auf Decke erhöht	DN	DF	28.09.2023
3	Ergänzung Sockeldetail	DN	DN	13.12.2023

EIS2

Projekt:

EIS 2
Neubau Hochhaus und Riegel

Eiswerderstraße 12
13585 Berlin

Bauherr:

COVIVIO
Covivio Development GmbH

Lietzenburger Straße 90
10719 Berlin

Planung:

RTW GENERALPLANUNGS-GESELLSCHAFT MBH

BAYREUTHER STR. 8 · 10787 BERLIN
fon: +49 (0)30 / 787 75 3-0 mail@rtw-berlin.de
fax: +49 (0)30 / 781 81 91 www.rtw-berlin.de

Zeichnung:

Detailplanung

Detail Fluchttreppenhaus TG (Treppenhaus E)

Nr.	Änderungen	gez.	bearb.	Datum

Datum 13.12.2023 | Maßstab 1:25

gez. DN | bearb. DF | Plangröße DIN A0

Plan- und Datei-Nr. 231213_EIS2_5_AR_TG_DT_THE_ET21_P_3