Ausschreibung

Projekt
EIS 2 / EIS2Wohnen - Eiswerderstraße 12, 13585 Berlin

Leistungsverzeichnis
3194 / Kunststofffenster

Auftraggeber

Covivio Development GmbH
Lietzenburger Str. 90
10719 Berlin

Herr Quenzel

Stefan.Quenzel@covivio.immo

Planer

Ort der Angebotsabgabe

Covivio Development GmbH
Lietzenburger Str. 90
10719 Berlin

Termine

Vergabeverfahren:	Freihändige Vergabe
Datum Angebotsabgabe:	22.03.2024
Ausführungsbeginn:	19.04.2024
Fertigstellung:	09.10.2024

Bieter

Name: .....

Straße: .....

PLZ / Ort: .....

Land: .....

Ansprechpartner: .....

Angebot

Leistungsverzeichnis (Netto): ..... €

zuzügl. 19,00% MwSt.: ..... €

Leistungsverzeichnis (Brutto): ..... €

.....	.....	.....
(Ort)	(Datum)	(Stempel und Unterschrift)

Inhaltsverzeichnis

	ALLGEMEINE PROJEKTBESCHREIBUNG EIS 2	3
	ALLGEMEINE TECHNISCHE VORBEMERKUNGEN	4
	ZUSÄTZLICHE TECHNISCHE VORBEMERKUNGEN KUNSTSTOFFFENSTER	5
	ZUSÄTZLICHE TECHNISCHE VORBEMERKUNGEN SONNENSCHUTZANLAGEN	6
1	Kunststofffenster Eis 2 - Tower	8
1.01	Vorbereitende Leistungen	10
1.02	Kunststofffenster - Untergeschosse (Tower)	11
1.03	Kunststofffenster - Obergeschosse (Tower)	18
1.04	Sonstiges (Tower)	45
2	Kunststofffenster Eis 2 - Riegel	46
2.01	Vorbereitende Leistungen	48
2.02	Kunststofffenster - Untergeschosse (Riegel)	49
2.03	Kunststofffenster - Obergeschosse (Riegel)	53
2.04	Sonstiges (Riegel)	61
3	Sonnenschutz	62
3.01	Aluminium-Raffstore Tower	64
3.02	Aluminium Raffstore Riegel	68
4	Dokumentation	70
4.01	Dokumentation Tower	70
4.02	Dokumentation Riegel	71

ALLGEMEINE PROJEKTBESCHREIBUNG EIS 2
Grundstück:
EIS2 - Eiswerderstraße 12 in 13585 Berlin/Spandau

Neubauprojekt:

Das Projekt EIS-2 umfasst einen Gewerberiegel mit einem Hochhaus. Beide Bauabschnitte erhalten eine verbindende Tiefgarage. Insgesamt sollen im Turm 17 Wohnungen sowie eine Büro- bzw. Praxisfläche und im Erdgeschoss ein Restaurant entstehen. Im angrenzenden Riegel werden weitere Büroflächen und ein Boardinghouse mit 68 Miet-Apartments untergebracht. Insgesamt entstehen 224 unterirdische Stellplätze.

Das Projekt EIS 2 setzt sich aus zwei oberirdischen Gebäudeteilen zusammen: Turm und Riegel. Beide werden unabhängig voneinander erschlossen, besitzen aber Verbindungen in den unterirdischen Geschossen, damit die Stellplätze der Tiefgaragen von beiden Gebäudeteilen erreichbar sind. Der Riegel soll dreigeschossig mit Staffelgeschoss sowie zwei unterirdischen Geschossen errichtet werden. Die beiden Untergeschosse (UG) beinhalten zwei Tiefgaragenebenen. Das 1. Untergeschoss wird mit einer Zu- und Abfahrtsrampe an der nördlichen Stirnseite des Riegels erschlossen. Die Tiefgaragenebene im 2.UG ist über eine innenliegende Rampe mit der Verbindungsgarage zwischen beiden Baufeldern verknüpft. Diese Verbindungsgarage bekommt im Norden eine Einfahrtsrampe. Für die Ausfahrtsrampe wird die Westseite des bereits gebauten nördlichen Garagenteils geöffnet um hier die neue Ausfahrtrampe einzubauen.

Das Erdgeschoss und das 1. Obergeschoss des Riegels sollen eine Büronutzung erhalten. Für das 2. Obergeschoss und das Staffelgeschoss ist eine Nutzung als Boardinghouse geplant. Das Gebäude erhält drei Eingänge. Der Haupteingang befindet sich an der Westfassade in einer gläsernen Fuge, welche in der Fassade den Übergang zum Turm markiert. Weiter nördlich gibt es einen weiteren Eingang von Westen und an der Ostfassade den Ausgang eines Fluchttreppenhauses. Der Turm ist zehngeschossig mit Staffelgeschoss konzipiert. Im Erdgeschoss soll ein Restaurant mit Außenterrasse und im 1.Obergeschoss eine Büro- und Praxisfläche errichtet werden. In den darüberliegenden Geschossen entstehen 17 Eigentumswohnungen. Bei dem Turm handelt es sich um ein Hochhaus gemäß Hochhausrichtlinie. Die Vertikalerschließung erfolgt daher über einen Sicherheitstreppenraum mit Druckbelüftung und zwei Aufzügen, von denen einer als Feuerwehraufzug ausgeführt wird. Die Gastronomie im Erdgeschoss erhält einen separaten Eingang. Gebäudelage, Abmessung, Grenz- und Gebäudeabstände, Grundriss- und Gebäudeform des Objekts sind aus den Planunterlagen ersichtlich.

Bauabschnitte Neubau:
EIS2 - Riegel
EIS2 - Turm

Kennzahlen Turm:

Fortsetzung auf nächster Seite

Fortsetzung von vorheriger Seite

Wohneinheiten = 17 WE
Gewerbe: 1 Restaurant, 1 Gewerbe (5 Büroräume und 1 Besprechungsraum)

Kennzahlen Riegel:
Gemietete Wohneinheiten = 68 Apartments
Gewerbe = 1 Gewerbe (13 Büroräume, 2 Seminarräume, 1 Boarding House und 2x Geschäftsführung)

Kennzahlen EIS2:
Gewerbliche Einheiten (Insgesamt) = 43

- Wohnen Turm (2.-10,OG) = 2.303 m²
- Office Turm (1.OG) = 269 m²
- Gastro Turm (EG) = 436 m²
- Office Riegel (EG) = 1.203 m²
- Boardinghouse Riegel (1.-3,OG) = 3.672 m²

Summe Gewebe = 5.578 m²

BGF
Riegel: 5.738,9 m²
Tumr: 4.515,64 m²
inkl. UG-1 und UG-2

Sonstiges:
Die vorgesehenen Bauleistungen werden entsprechend der derzeit geltenden öffentlich-rechtlichen Vorschriften, der dort geforderten bautechnischen Nachweise und nach den allgemein anerkannten Regeln der Baukunst und der Technik ausgeführt. Die Anforderungen des Brandschutzes sind einzuhalten.

Die Erschließung des Grundstückes an das vollständig ausgebaute öffentliche Straßenland im Sinne des Baugesetzbuches und des Erschließungsbeitragsgesetzes ist gesichert.

Die Dimensionierung sämtlicher Medien werden mit den Versorgungsträgern entsprechend des heutigen Standards abgestimmt und eingerichtet.

ALLGEMEINE TECHNISCHE VORBEMERKUNGEN

01 Allgemeines
Anschlüsse für Wasser, Energie und Abwasser werden durch den AG in erforderlichem Maß auf dem Baufeld zur Verfügung gestellt. Die Kosten hierfür werden über einen in der Auftragsverhandlung festzulegenden Prozentsatz von der Schlussrechnungssumme in Abzug gebracht. Die Verteilung der Medien vom Übergabepunkt (z. B. Baustromverteiler des AG) bis zum Arbeitsplatz ist Sache des AN.

WC-Einrichtungen werden zur Verfügung gestellt, Abrechnung analog obigem Absatz. Tagesunterkünfte und Magazincontainer können durch den AG gegen eine im Verhandlungsgespräch noch zu vereinbarende Monatspauschale zur Verfügung gestellt werden.

Für vom AN selbst vorgesehene Lagerflächen u.ä. besteht generelle Abstimmungspflicht mit dem AG. Der AN kann ggf. aus Platzgründen keine eigenen Tagesunterkünfte, Magazincontainer, etc. aufstellen. Parkmöglichkeiten stehen auf dem Baufeld nur begrenzt zur Verfügung.

Durch die örtliche Bauleitung werden eine Baustellenordnung und der SiGe-Plan an den AN übergeben.

02 Angaben zur Ausführung
Die Baustelle ist vor Angebotsabgabe, spätestens jedoch vor Auftragsverhandlung durch den Bieter zu besichtigen. Alle sich aus den Örtlichkeiten ergebenden Aufwendungen sind einzukalkulieren.

Fortsetzung auf nächster Seite

Fortsetzung von vorheriger Seite

Bei der Abwicklung der vertraglichen Leistungen hat der AN nur Personal einzusetzen, das vorher mit den notwendigen Sicherheitsbestimmungen, wie Unfallverhütungsvorschriften etc. vertraut gemacht wurde. Die Sicherheitsbestimmungen sind bei der Durchführung der Arbeiten einzuhalten. Baustellenführungspersonal, Vorarbeiter, etc. müssen der deutschen Sprache in Wort und Schrift mächtig sein! Vor Arbeitsbeginn ist dem AG das verantwortliche Führungspersonal und alle am Bau Beteiligten schriftlich zu benennen.

Der Einheitspreis des Angebotes ist maßgebend. Das gilt auch dann, wenn das Produkt aus Mengen und Einheitspreis fehlerhaft ist (z. B. auf Grund von Rechen- oder Eingabefehler). Sämtliche Einheitspreise sind Nettopreise. Die Mehrwertsteuer ist gesondert auszuweisen.

03 Neben- und Besondere Leistungen

Mit den Einheitspreisen abgegolten sind, wenn nachstehend nicht gesondert aufgeführt, das Einrichten, Vorhalten und Räumen der Baustelle incl. An- und Abfuhr aller für die Arbeiten erforderlichen Maschinen und Geräte, sowie alle Nebenleistungen und besonderen Leistungen, die zur restlosen Fertigstellung der Arbeiten notwendig sind.

04 Termine

Die mit der örtlichen Bauleitung abgesprochenen Zwischen- und Endtermine sind Vertragstermine und unbedingt einzuhalten. Sollten zur Einhaltung der vereinbarten Termine Überstunden erforderlich werden, erfolgt hierfür keine zusätzliche Vergütung.

05 Stundenlohnarbeiten

Arbeiten auf Nachweis dürfen nur für die gemäß Leistungsverzeichnis vorgesehene Leistung, und auf besondere Anweisung des Auftraggebers vor Arbeitsbeginn ausgeführt werden. Die Rapporte müssen arbeitstäglich zur Anerkennung vorgelegt werden. Verspätet vorgelegte Rapporte werden nicht anerkannt. Der AN verliert in diesem Fall seinen Vergütungsanspruch.

Die separat vereinbarten Stundenverrechnungssätze beinhalten sämtliche Lohnkosten, Sozialaufwendungen, Lohnnebenkosten und Allgemeine Geschäftskosten. Kosten für An- und Abfahrt, Aufsichtspersonal und Überstundenzuschläge werden nicht gesondert vergütet. Stundenlohnarbeiten werden nur angewendet, wenn auf der Grundlage der Urkalkulation kein Nachtragsangebot des AN zu Stande kommt.

06 Prüfpflicht des AN

Der Bieter ist verpflichtet, die im Leistungsverzeichnis beschriebenen Positionen auf Vollständigkeit, fachgerechte Ausführung und Eignung für den vorgesehenen Verwendungszweck zu überprüfen. Sollten sich hinsichtlich Verwendbarkeit zur Herstellung eines mangelfreien Werkes Bedenken gegen die Verwendung ergeben, so sind diese gegenüber dem AG so rechtzeitig geltend zu machen, dass aus hieraus resultierenden Materialwechseln keine Beeinträchtigen an Bauablauf und -fortschritt entstehen können. Sinnvolle oder notwendig erscheinende Änderungen oder Zusätze sind mit einer entsprechenden Begründung in einem Zusatzangebot einzureichen.

07 Verwendbarkeitsnachweis

Alle - auch die ausgeschriebenen - Produkte sind im Rahmen des Verwendbarkeitsnachweis per Prüfungszeugnis, Zeichnung, technischem Datenblatt des Herstellers usw. technisch zu bemustern. Alle Abweichungen von den ausgeschriebenen Produkten sind vom Bauherrn bzw. seinen Beauftragten zu genehmigen. Die Gleichwertigkeit ist vom AN nachzuweisen. Auch gestalterische Kriterien sind in die Gleichwertigkeitsbetrachtung mit einbezogen.

08 Mitwirkungspflicht Baukoordination

Der AN hat seine Arbeiten mit den sonstigen auf der Baustelle tätigen Unternehmen in Abstimmung mit dem AG so zu koordinieren, dass ein reibungsloser Ablauf der Arbeiten gewährleistet ist.

09 Sauberkeit Arbeitsplatz

Der Arbeitsplatz ist täglich sauber (besenrein) zu verlassen. Sollte der AN dieser Verpflichtung nicht nachkommen, ist der AG berechtigt, ohne weitere Vorankündigung die Beräumung / Säuberung der Arbeitsplätze durch Dritte zu veranlassen. Die daraus entstehenden Kosten trägt der AN.

ZUSÄTZLICHE TECHNISCHE VORBEMERKUNGEN KUNSTSTOFFFENSTER

Der sachliche Geltungsbereich ergibt sich ebenso wie die technische Ausführung aus ATV:

DIN 18 355 Tischlerarbeiten
DIN 18 358 Rollladenarbeiten
DIN 18 361 Verglasungsarbeiten
sowie den anerkannten Regeln der Technik.

Fortsetzung auf nächster Seite

Fortsetzung von vorheriger Seite

Ergänzend sind folgende ATV / DIN zu berücksichtigen:
ATV DIN 18 299 Allgemeine Regelungen für Bauarbeiten jeder Art
ATV DIN 18 335 Stahlbauarbeiten
ATV DIN 18 336 Abdichtungsarbeiten
ATV DIN 18 357 Beschlagarbeiten
ATV DIN 18 363 Maler- und Lackierarbeiten - Beschichtungen
DIN 18040 Barrierefreies Bauen
DIN EN 13115 Klassifizierung mechanischer Eigenschaften

VDI 2719
Schalldämmung von Fenstern und deren Zusatzeinrichtungen

ift FE-05/2
Einsatzempfehlungen für Fenster und Außentüren sowie sonstige
Merkblätter und Richtlinien des ift Rosenheim e.V.

Technische Richtlinien des Glaserhandwerks
Bundesinnungsverband des Glaserhandwerks, Hadamar

VFF-Merkblätter
Verband Fenster + Fassade (VFF)

DIN 16830-3
Fensterprofile aus hochschlagzähem Polyvinylchlorid (PVC-HI) - Teil 3: Profile mit beschichteten, farbigen Oberflächen; Anforderungen

VFF KU.01
Visuelle Beurteilung von Oberflächen von Kunststofffenster- und Türelementen
Herausgeber: Verband der Fenster- und Fassadenhersteller e.V. (VFF)

ZTV zur Ausschreibung von Kunststofffenstern
Herausgeber: Fachabteilung Kunststofffenster des Verbandes der Fenster- und Fassadenhersteller e.V. (VFF)

RAL-GZ 695 Fenster, Fassaden und Haustüren

Weiterhin gelten sämtliche europäischen und nationalen Vorschriften, Merkblätter, Stoff- und Prüfnormen usw. jeweils in ihrer aktuellen Fassung sowie die Herstellerverarbeitungsangaben, Zulassungen und Empfehlungen der jeweiligen Fachverbände.

ZUSÄTZLICHE TECHNISCHE VORBEMERKUNGEN SONNENSCHUTZANLAGEN

Der sachliche Geltungsbereich ergibt sich ebenso wie die technische Ausführung aus ATV:
DIN 18 358 Rollladenarbeiten sowie den anerkannten Regeln der Technik.

Ergänzend sind folgende ATV zu berücksichtigen:
DIN 18 299 Allgemeine Regelungen für Bauarbeiten jeder Art
DIN 18 335 Stahlbauarbeiten
DIN 18 336 Abdichtungsarbeiten
DIN 18 355 Tischlerarbeiten
DIN 18 357 Beschlagarbeiten
DIN 18 360 Metallbauarbeiten
DIN 18 361 Verglasungsarbeiten
DIN 18 363 Maler- und Lackierarbeiten-Beschichtungen
DIN 18 364 Korrosionsschutzarbeiten an Stahlbauten
Technische Richtlinien

Fortsetzung auf nächster Seite

Fortsetzung von vorheriger Seite

Bundesverband Rollladen + Sonnenschutz e.V.

Weiterhin gelten sämtliche europäischen und nationalen Vorschriften, Merkblätter, Stoff- und Prüfnormen usw. jeweils in ihrer aktuellen Fassung sowie die Herstellerverarbeitungsangaben, Zulassungen und Empfehlungen der jeweiligen Fachverbände.

OZ	Leistungsbeschreibung	Menge ME	EP in €	GB in €

1 **Kunststofffenster Eis 2 - Tower**

Leitbeschreibung Fenster
Leitbeschreibung Fensterelement mit Rahmen aus Kunststoff, einschl. 3-Scheibenisolierverglasung und kompletten Beschlägen, liefern und montieren.

Gesamtabmessungen: b/h = siehe Position (Rohbaumasse)
Form: rechteckig
Rahmenoberflächen Blend- und Flügelrahmen etc.: endbehandelt, zweifarbig, coextrudiert.

- Wetterseitig: RAL 7016, anthrazit
- Raumseitig: RAL 9016, weiß

Fassadenbekleidung: WDVS mit Klinkerriemchen

Anforderung Wärmeschutz Fensterelement DIN EN ISO10077-1, DIN V 4108-4: Uw <= 0,9 W/m2K.
Uf-Wert nach technischer Erfordernis, um den Uw-Wert von max. = 0,9 W/m2K zu erreichen, jedoch max Uf=1,1 W/m2K
Die Kunststoff-Fenster sind gütegesichert gemäß den Richtlinien RAL-RG 716/1 und RAL-GZ 716/1 auszuführen.
Die Montagerichtlinien der "RAL-Gütegemeinschaft Fenster" sind bei der Fenstermontage einzuhalten.

Anforderungen Schallschutz Fensterelement:
Schallschutzklasse 3 nach VDI-Richtlinie 2719.
Schalldämmmaß im Prüfstand R´w >= 37 dB

Anforderung Einbruchhemmung: siehe Position
Teilung: siehe Position
Funktion: siehe Position
Zur genauen Elementeteilung siehe die beiliegenden Plananlagen bzw. die Fensterliste.
Ausführung der Elemente teilweise spiegelverkehrt.

Beschläge:
Dreh- vor Kipp-Funktion. Einhandbedienung und Fehlbedienungssperre, mit Oberflächengüte gem. RAL-RG 660/1, Beanspruchungsgruppe 5.

Material Kunststoff:
Kunststoffprofile auf Basis eines weichmacherfreien, hochschlagzähen Polyvinylchlorids(PVC-U) . Bestehend entweder vollständig aus Frischmaterial oder auch aus einem Recyclatkern, wenn dieser in Coextrusion hergestellt und umlaufend durch PVC-U Frischmaterial abgedeckt ist.
Die Formmasse für Frischmaterial muss in den Materialeigenschaften mindestens dem Typ ISO 1163-PVC-U, EDLP,082-25-T23, entsprechen.
Mehrkammerprofil aus Kunststoff mit statisch-konstruktiv erforderlichen sendzimirverzinkten Stahlverstärkungen, flächenversetzte Ausführung mit zweifach abgeschrägter Glasleiste. Profilsystem gemäß Güte- und Prüfbestimmungen RAL-Richtlinien GZ 716/1 mit Profilwanddicke im höchsten Qualitätsstandard (RAL- Klasse A). Hauptprofile gekennzeichnet mit dem Prüfzeichen der Gütegemeinschaft (QKE). Kanten leicht gerundet.

Metallteile zur Aussteifung:
Einschließlich aller statisch-konstruktiv erforderlicher Aussteifungen aus sendzimirverzinkten Stahl, mit einer Mindestwandstärke t = 1,5 mm. Güte der Stahlprofile entspricht den Bezeichnungen mit DX51D+Z150-N-A . Es gelten hierfür die Normen DIN EN 10327, DIN EN 10162 und für Toleranzen DIN EN 10143.

Profilstärken, Profiltiefen und Stahlverstärkungen nach technischer Erfordernis (Statik, Schallschutz,

Fortsetzung auf nächster Seite

OZ	Leistungsbeschreibung	Menge ME	EP in €	GB in €

Fortsetzung von vorheriger Seite

Wärmeschutz etc.). Befestigung und Lastabtrag nach Wahl des AN unter Berücksichtigung der technischen sowie statisch-konstruktiven Anforderungen. Lage des Fensterelementes: In der Rohbauleibung aussenbündig (ohne Anschlag) - siehe hierzu die beiliegenden Plananlagen.

Dichtungen:
Ausführung mit Dichtungsebenen, systemgerecht mit vom Systemhersteller zugelassenen Dichtungen. Blend- und Flügelrahmenfalze müssen nach Vorschrift entwässert, Glasfalze zusätzlich belüftet werden.
Entwässerungsschlitze müssen min. 6 x 30 mm groß und entsprechend den Richtlinien angeordnet sein. Ein Öffnen der Verstärkungskammer ist nicht zulässig. Entwässerungsöffnungen in den Sichtflächen sind durch PVC-Kappen im Farbton Profil abzugedeckt werden. Rahmenverbindungen: Bei geschweißten Rahmenverbindungen muss die Nahtgüte der Eck- und T-Stöße den Werten der RAL- Gütebestimmungen entsprechen.
Innenseite luftdicht und dampfsperrend. Zusätzliche Dichtung für unteren Anschluss der äußeren Dichtebene mit dampfdiffussionsoffener Folie (sd-Wert kleiner als 1 m).

Eckverbindungen:
Eckverbindungen sind im Press-Stumpf-Schweißverfahren herzustellen.
Gehrungen müssen der Scheibenlast und den funktionellen Belastungen dauerhaft standhalten.
Bei Riegel und Pfosten sind einwandfrei abdichtende Schraubverbindungen zugelassen.

Schlagregenbeanspruchungsgruppe: 3
Außenseite schlagregendicht und dampfdiffusionsoffen.

Profilabmessungen:
Bautiefe ca. 80mm bzw. je nach System und statisch- konstruktiven Erfordernissen.
Profilansichtsbreiten gemäß Detailplanung.

Rahmenverbreiterungen:
Fensterelement mit vierseitig umlaufenden Rahmenverbreiterungen: siehe Position wetterseitig vorgerichtet für die Aufnahme einer Blechfensterbank, Blechfensterbank bauseits.

Anforderung Verglasung:
- Isolierverglasung
- Ug-Wert nach technischer Erfordernis, um den Uw-Wert von max. = 0,9 W/m2K zu erreichen
- Glaswechsel von der Raumseite
- Energiedurchlassgrad g-Wert nach EN 410: 0,5
- Abstandshalter als thermisch verbesserte Abstandshalter, die das Kriterium der DIN 4108-4:2004-7 Anhang C für
  einen thermisch verbesserten Randverbund erfüllen (warme Kante). Wetterseitige und raumseitige Abdichtung mit RAL
- zugelassenem Kombi-Dichtband
- Dichtbandes entsprechend der Tiefe des Fensterblendrahmens, Material imprägnierter PU-Schaum, als
  Fugendichtungsband für die gleichzeitige innere und äußere Abdichtung von Fensterfugen mit gleichzeitiger Dämmung.

Fenstergriffe:
Hersteller in Anlehnung an Hoppe, Typ Los Angeles oder gleichwertig, Material Edelstahl.

Höhe Griffsitz: Siehe Detail zum Fenstertyp, Bedienkräfte: Klasse 2 gem. DIN EN 13115

Fortsetzung auf nächster Seite

OZ	Leistungsbeschreibung	Menge ME	EP in €	GB in €

Fortsetzung von vorheriger Seite

Angebotenes Fabrikat Garnitur:

.....
vom Bieter einzutragen

Sonnenschutz:
Fensterelement vorgerichtet für Sonnenschutz, Sonnenschutz als Vorbaurollladen mit Antrieb durch Elektromotor, (Sonnenschutz in gesondertem Titel), einschließlich Durchführung Elektroleitung und Abdichten der Durchführung.
Fensterfalz-Lüfter-Set in gesonderter Position. Übergabepunkt für bauseitigen ELT--Anschluß: Hirschmannkupplung.

Angebotene Sonnenschutz:

.....
vom Bieter einzutragen

Angebotene Fensterkonstruktion:

.....
vom Bieter einzutragen

HINWEIS: Das im Kurztext angegebene Maß (BxH:) ist das Rohbaulichtmaß: Breite= Rohbauöffnung; Höhe= Rohbauöffnung

Abkürzungen:
Kunststofffenster = KF

1.01 Vorbereitende Leistungen

1.01.010 **Techn. Bearbeitung, Montageplanung Tower**
Technische Bearbeitung und Montageplanung für den gesamten Umfang der Ausschreibung "Kunststofffenster Eis 2 - Tower".
Dies beinhaltet auch die Ug-Wert Berechnung für jedes Element.

1,000 psch .....

1.01.020 **Prüffähige Statik für Tower**
Anfertigen einer prüffähige Statik im Zuger der WMP.

1,000 psch .....

Summe 1.01 Vorbereitende Leistungen .....

OZ	Leistungsbeschreibung	Menge ME	EP in €	GB in €

1.02 **Kunststofffenster - Untergeschosse (Tower)**

1.02.010 **KF-01.1, 1-teilig, b/h=1,255/1,065m**
Fensterelement wie Leitbeschreibung, liefern und fachgerecht montieren, inkl. Motorsteuerung.

Gesamtabmessungen:	b/h = 1,255 x 1,065m (Rohbaumasse)
Befestigungsgrund:	Beton/MW
Beschlag:	Kipp (Elektrisch)
Anforderungen Wärmeschutz:	1,8 W/m²K
Anforderung Fenstergriffe:	keinen
Rahmenverbreiterung:	untern 5 cm
Brüstungshöhe:	100 cm
Farbe (innen):	Weiß
Farbe (außen):	Weiß

Rahmenverbreiterungen wie folgt:
- unten ca. b=50mm, mit äußerem und raumseitigem Bankanschlussprofil

Motorprodukt

.....
vom Bieter einzutragen
Zuleitung und Schalter Bedienelement erfolgt bauseits.

Fensternummern: KF01.1

Einbauort: UG-2 (Tower)

Siehe folgende Plananlage:
231201_EIS2_5_AR_GES_FL_XX_6830_P_1

Detailplanung:

Fortsetzung auf nächster Seite

OZ	Leistungsbeschreibung	Menge ME	EP in €	GB in €

Fortsetzung von vorheriger Seite

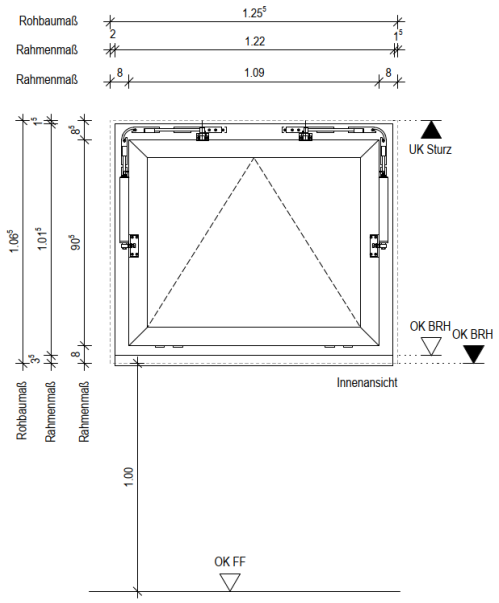

1,000 St ....

1.02.020 **KF-02.1, 1-teilig, b/h=1,14/1,065m**
Wiederholung zu OZ 1.02.010, jedoch:

Gesamtabmessungen: b/h = 1,14 x 1,065m (Rohbaumasse)
Rahmenverbreiterung: untern 3 cm

Rahmenverbreiterungen wie folgt:
- unten ca. b=30mm, mit äußerem und raumseitigem Bankanschlussprofil

Fensternummern: KF02.1

Einbauort: UG-2 (Tower)

Siehe folgende Plananlage:
231201_EIS2_5_AR_GES_FL_XX_6831_P_1

Detailplanung:

OZ	Leistungsbeschreibung	Menge ME	EP in €	GB in €

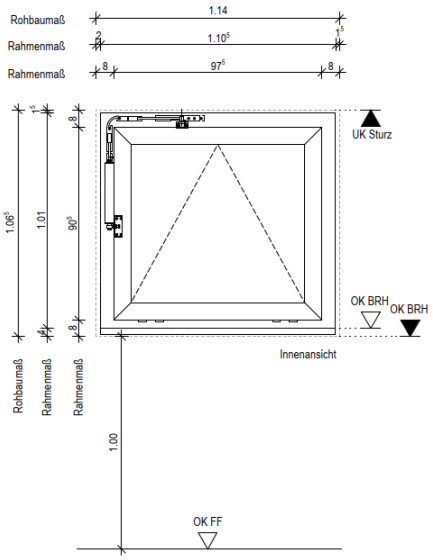

Fortsetzung von vorheriger Seite

1,000 St ....

1.02.030 **KF-03.1, 1-teilig, b/h=1,01/1,065m**
Wiederholung zu OZ 1.02.010, jedoch:

Gesamtabmessungen: b/h = 1,01 x 1,065m (Rohbaumasse)

Fensternummern:KF03.1

Siehe folgende Plananlage:
231201_EIS2_5_AR_GES_FL_XX_6832_P_1

Detailplanung:

Fortsetzung auf nächster Seite

Fortsetzung auf nächster Seite

OZ	Leistungsbeschreibung	Menge ME	EP in €	GB in €

Fortsetzung von vorheriger Seite

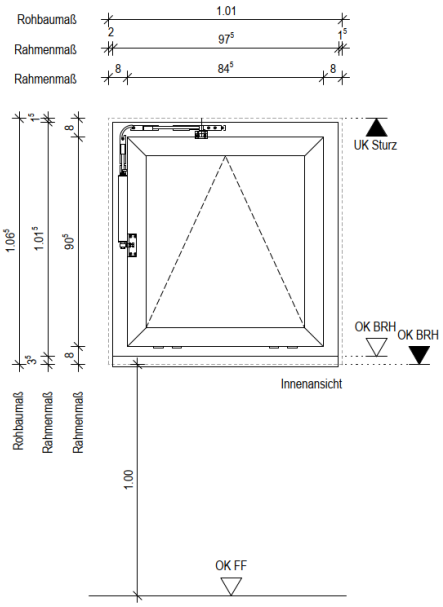

1,000 St ....

1.02.040 **KF-04.1, 1-teilig, b/h=1,265/1,065m**
Wiederholung zu OZ 1.02.010, jedoch:

Gesamtabmessungen: b/h = 1,265 x 1,065m (Rohbaumasse)

Fensternummern:KF04.1

Einbauort: UG-2 (Tower)

Siehe folgende Plananlage:
231201_EIS2_5_AR_GES_FL_XX_6833_P_1

Detailplanung:

Fortsetzung auf nächster Seite

OZ	Leistungsbeschreibung	Menge ME	EP in €	GB in €

Fortsetzung von vorheriger Seite

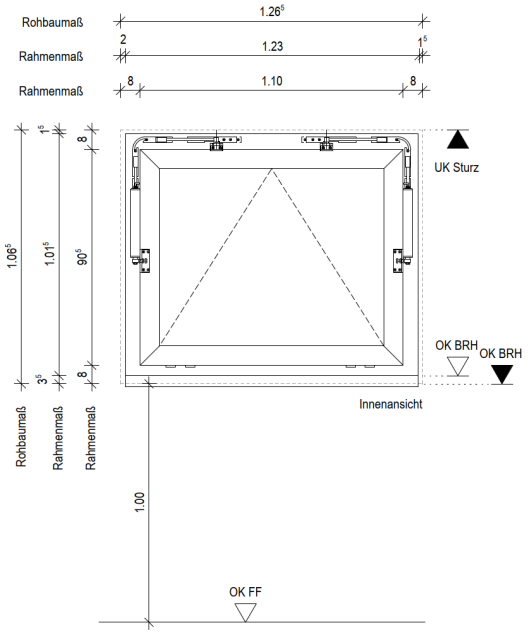

1,000 St ....

1.02.050 **KF-05.1, 1-teilig, b/h=1,14/1,065m**
Wiederholung zu OZ 1.02.010, jedoch:

Gesamtabmessungen: b/h = 1,14 x 1,065m (Rohbaumasse)

Fensternummern: KF05.1

Einbauort: UG-2 (Tower)

Siehe folgende Plananlage:
231201_EIS2_5_AR_GES_FL_XX_6834_P_1

Detailplanung:

Fortsetzung auf nächster Seite

OZ	Leistungsbeschreibung	Menge ME	EP in €	GB in €

Fortsetzung von vorheriger Seite

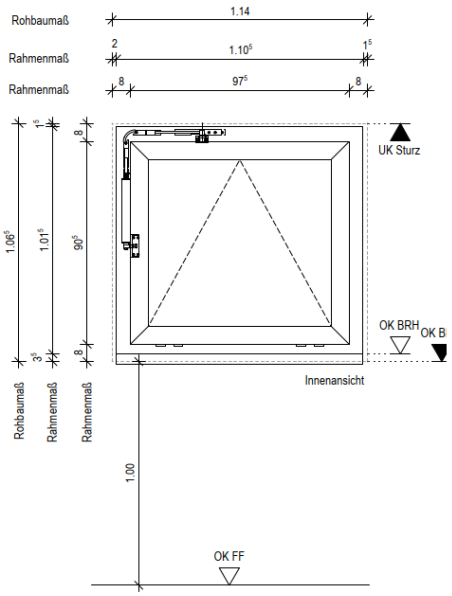

1,000 St ....

1.02.060 **KF-06, 1-teilig, b/h=1,265/1,065m**
Wiederholung zu OZ 1.02.010, jedoch:

Gesamtabmessungen: b/h = 1,265 x 1,065m (Rohbaumasse)
Brüstungshöhe: 253,5 cm

Rahmenverbreiterungen: keine

Fensternummern: KF06.1

Einbauort: UG-1 (Tower)

Siehe folgende Plananlage:
231201_EIS2_5_AR_GES_FL_XX_6835_P_1

Detailplanung:

Fortsetzung auf nächster Seite

OZ	Leistungsbeschreibung	Menge ME	EP in €	GB in €

Fortsetzung von vorheriger Seite

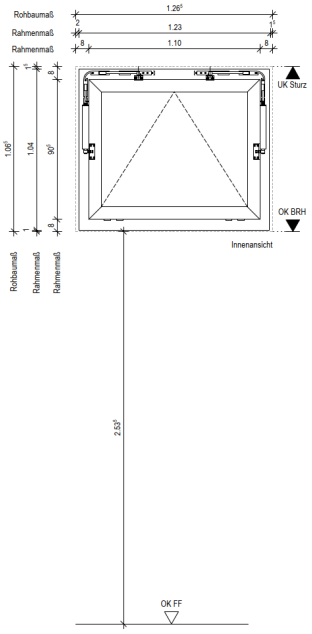

1,000 St ....

1.02.070 **Minderpreis für Dreh/Kipp-Beschlag**
Minderpreis für die Ausstattung der zuvor beschriebenen Fensterelementen mit Dreh/Kippbeschlag laut Leitbeschreibung, statt der Ausführung mit elektrischer Bedienung.

Beschlag: Dreh/Kipp

6,000 St ....

Summe 1.02 Kunststofffenster - Untergeschosse (Tower) .....

OZ	Leistungsbeschreibung	Menge ME	EP in €	GB in €

1.03 **Kunststofffenster - Obergeschosse (Tower)**

1.03.010 **KF-21, 1-teilig, b/h=1,015/2,725m, SSK3**
Fensterelement wie Leitbeschreibung, liefern und fachgerecht montieren.

Gesamtabmessungen:	b/h = 1,015 x 2,725m (Rohbaumasse)
Befestigungsgrund:	Beton/ MW
Beschlag:	Dreh -Kipp
Anforderungen Schallschutz:	Rw >= 37 dB
Anforderung Einbruchhemmung:	RC 1
Rahmenverbreiterung:	oben 25 cm, untern 15 cm (FBA)
Schwellenausbildung:	OK Schwelle = OK FFB
Brüstungshöhe:	0 cm

Rahmenverbreiterungen wie folgt:
- oben ca. b=250 mm
- untern 150 mm (FBA: 150 mm)

Fensternummern: KF 21 - 1 bis 8

Einbauort: 2-9.OG (Tower)

Siehe folgende Plananlage:
231201_EIS2_5_AR_GES_FL_XX_6860_P_1

Detailplanung:

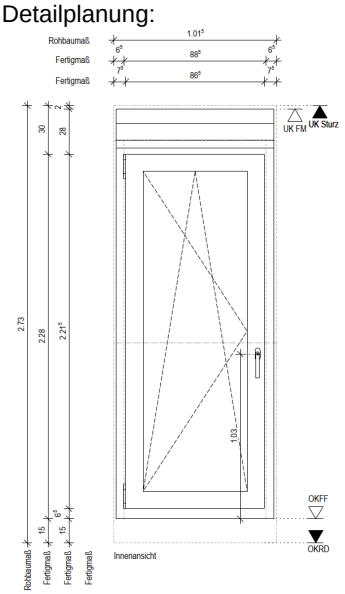

8,000 St ....

OZ	Leistungsbeschreibung	Menge ME	EP in €	GB in €

1.03.020

KF-22, 3-teilig, b/h=2,39/2,73m, SSK3
Fensterelement wie Leitbeschreibung, liefern und fachgerecht montieren.

Teilung:
Fensterelement ist 3-teilig. Fensterelement horizontal 2-mal geteilt. Eine Teilung ist als Stulpflügel durchgeführt.

Gesamtabmessungen:	b/h = 2,39 x 2,73m (Rohbaumasse)
Befestigungsgrund:	Beton/ MW
Beschlag:	Dreh / Dreh-Kipp / Dreh
Anforderungen Schallschutz:	Rw >= 37 dB
Anforderung Einbruchhemmung:	RC 1
Rahmenverbreiterung:	oben 25 cm, untern 15 cm (FBA)
Schwellenausbildung:	OK Schwelle = OK FFB
Brüstungshöhe:	0 cm

Rahmenverbreiterungen wie folgt:
- oben ca. b=250 mm
- untern ca. 150 mm (FBA: 150 mm)

Fensternummern: KF22 - 1 bis 24

Einbauort: 2-9.OG (Tower)

Siehe folgende Plananlage:
231201_EIS2_5_AR_GES_FL_XX_6861_P_1

Detailplanung:

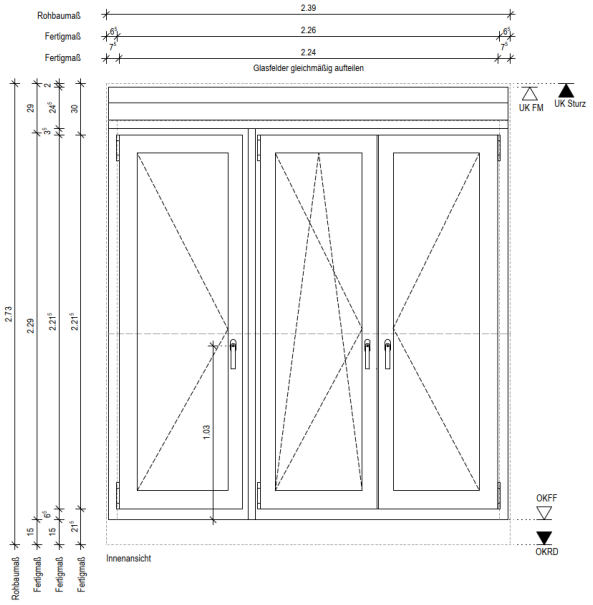

24,000 St ....

OZ	Leistungsbeschreibung	Menge ME	EP in €	GB in €

1.03.030

KF-23, 1-teilig, b/h=1,14/2,725m, SSK3
Fensterelement wie Leitbeschreibung, liefern und fachgerecht montieren.

Gesamtabmessungen:	b/h = 1,14 x 2,725m (Rohbaumasse)
Befestigungsgrund:	Beton/ MW
Beschlag:	Dreh-Kipp
Anforderungen Schallschutz:	Rw >= 37 dB
Anforderung Einbruchhemmung:	RC 1
Rahmenverbreiterung:	oben 25 cm, untern 15 cm (FBA)
Schwellenausbildung:	OK Schwelle = OK FFB
Brüstungshöhe:	0 cm
DIN	Links

Rahmenverbreiterungen wie folgt:
- oben ca. b=250 mm
- untern ca. 150 mm (FBA: 150 mm)

Fensternummern: KF23 - 1 bis 24

Einbauort: 2-9 OG. (Tower)

Siehe folgende Plananlage:
231201_EIS2_5_AR_GES_FL_XX_6862_P_1

Detailplanung:

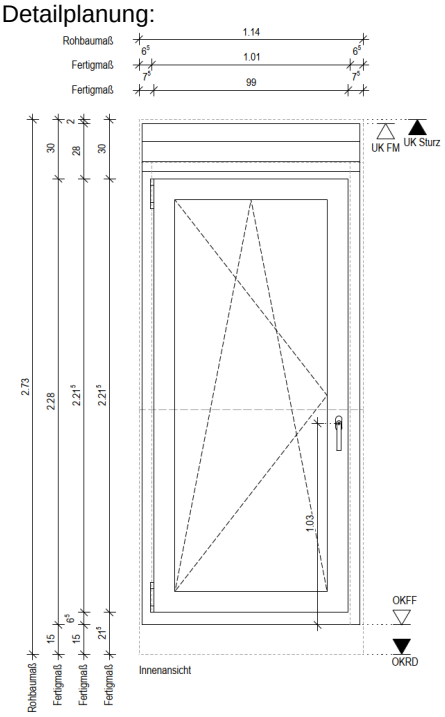

24,000 St ....

OZ	Leistungsbeschreibung	Menge ME	EP in €	GB in €
1.03.040	**KF-24, 1-teilig, b/h=1,14/2,725m, SSK3** Wiederholung zu OZ 1.03.030, jedoch: Fensterelement wie Leitbeschreibung, liefern und fachgerecht montieren. DIN Rechts Fensternummern: KF24 - 1 bis 24 Einbauort: 2-9. OG (Tower) Siehe folgende Plananlage: 231201_EIS2_5_AR_GES_FL_XX_6863_P_1	24,000 St	.....	.....
1.03.050	**KF-25, 3-teilig, b/h=2,39/2,725m, SSK3** Fensterelement wie Leitbeschreibung, liefern und fachgerecht montieren. **Teilung:** Fensterelement ist 3-teilig. Fensterelement horizontal 2-mal geteilt. Eine Teilung ist als Stulpflügel durchgeführt. Gesamtabmessungen: b/h = 1,14 x 2,725m (Rohbaumasse) Befestigungsgrund: Beton/ MW Beschlag: Dreh / Dreh-Kipp / Dreh Anforderungen Schallschutz: Rw >= 37 dB Anforderung Einbruchhemmung: RC 1 Rahmenverbreiterung: oben 25 cm, untern ca. 15 cm (FBA) Schwellenausbildung: OK Schwelle = OK FFB Brüstungshöhe: 0 cm Rahmenverbreiterungen wie folgt: - oben ca. b=250 mm - untern ca. 150 mm (FBA: 150 mm) Fensternummern: KF25 - 1 bis 23 Einbauort: 2-9. OG (Tower) Siehe folgende Plananlage: 231201_EIS2_5_AR_GES_FL_XX_6864_P_1 Detailplanung:			

Fortsetzung auf nächster Seite

OZ	Leistungsbeschreibung	Menge ME	EP in €	GB in €

Fortsetzung von vorheriger Seite

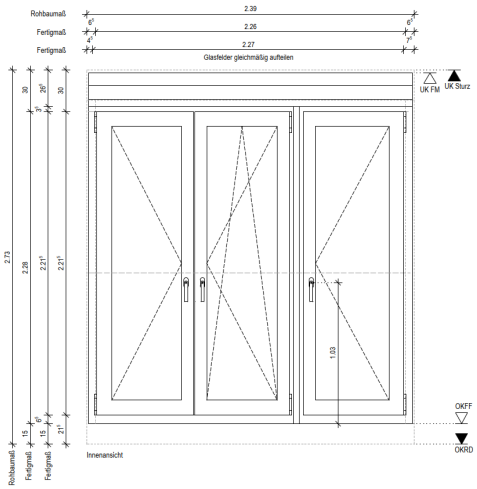

23,000 St ....

1.03.060 **KF-26, 2-teilig, b/h=3,63/2,73m, SSK3 (Schiebetür)**
Fensterelement wie Leitbeschreibung, liefern und fachgerecht montieren.

Teilung:
Fensterelement ist 2-teilig. Fensterelement horizontal 1-mal geteilt.
1-mal Flügel, 1-mal Festrahmen

Gesamtabmessungen:	b/h = 3,63 x 2,73 m (Rohbaumasse)
Befestigungsgrund:	Beton/ MW
Beschlag:	Schiebebeschlag
Anforderungen Schallschutz:	Rw >= 37 dB
Anforderung Einbruchhemmung:	RC 2
Rahmenverbreiterung:	oben ca. 21 cm, untern 15 cm (FBA)
Durchsturzsicher	von innen und außen
Schwellenausbildung:	OK Schwelle = OK FFB
Brüstungshöhe:	0 cm

Rahmenverbreiterungen wie folgt:
- oben ca. b=210 mm
- untern ca. 150 mm (FBA: 150 mm)

Fensternummern: KF26 - 1 bis 8

Einbauort: 2-9. OG (Tower)

Siehe folgende Plananlage:
231201_EIS2_5_AR_GES_FL_XX_6865_P_1

Detailplanung:

Fortsetzung auf nächster Seite

OZ	Leistungsbeschreibung	Menge ME	EP in €	GB in €

Fortsetzung von vorheriger Seite

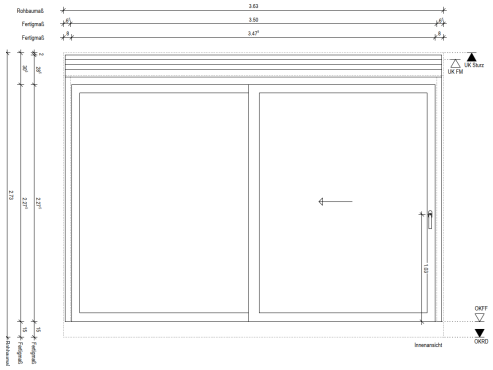

8,000 St ....

1.03.070 Eventualposition ohne GB
Alternativ KF-26, 4-teilig, b/h=3,63/2,73m, SSK3
Fensterelement wie Leitbeschreibung, liefern und fachgerecht montieren.

Teilung:
Fensterelement ist 4-teilig. Fensterelement horizontal 4-mal geteilt. Mittig eine Teilung für eine Terrassentür ist als Stulpflügel durchgeführt.

Gesamtabmessungen:	b/h = 3,63 x 2,73 m (Rohbaumasse)
Befestigungsgrund:	Beton/ MW
Anforderungen Schallschutz:	Rw >= 37 dB
Anforderung Einbruchhemmung:	RC 2
Rahmenverbreiterung:	oben ca. 21 cm, untern 15 cm (FBA)
Durchsturzsicher	von innen und außen
Schwellenausbildung:	OK Schwelle = OK FFB
Brüstungshöhe:	0 cm

Rahmenverbreiterungen wie folgt:
- oben ca. b=210 mm
- untern ca. 150 mm (FBA: 150 mm)

Fensternummern: KF26 - 1 bis 8

Einbauort: 2-9. OG (Tower)

8,000 St ..... Nur Einh.-Pr.

1.03.080 **KF-27, 1-teilig, b/h=1,015/2,73m, SSK3**
Fensterelement wie Leitbeschreibung, liefern und fachgerecht montieren.

Gesamtabmessungen:	b/h = 1,015 x 2,73m (Rohbaumasse)
Befestigungsgrund:	Beton/ MW
Beschlag:	Dreh-Kipp

Fortsetzung auf nächster Seite

OZ	Leistungsbeschreibung	Menge ME	EP in €	GB in €

Fortsetzung von vorheriger Seite

Anforderungen Schallschutz:	Rw >= 37 dB
Anforderung Einbruchhemmung:	RC 2
Rahmenverbreiterung:	oben 19 cm, untern 15 cm (FBA)
Durchsturzsicher	von innen und außen
Schwellenausbildung:	OK Schwelle = OK FFB
Brüstungshöhe:	0 cm
DIN	Rechts

Rahmenverbreiterungen wie folgt:
- oben ca. b=190 mm
- untern ca. 150 mm (FBA: 150 mm)

Fensternummern: KF27 - 1 bis 7

Einbauort: 3 - 9,.OG (Tower)

Siehe folgende Plananlage:
231201_EIS2_5_AR_GES_FL_XX_6866_P_1

Detailplanung:

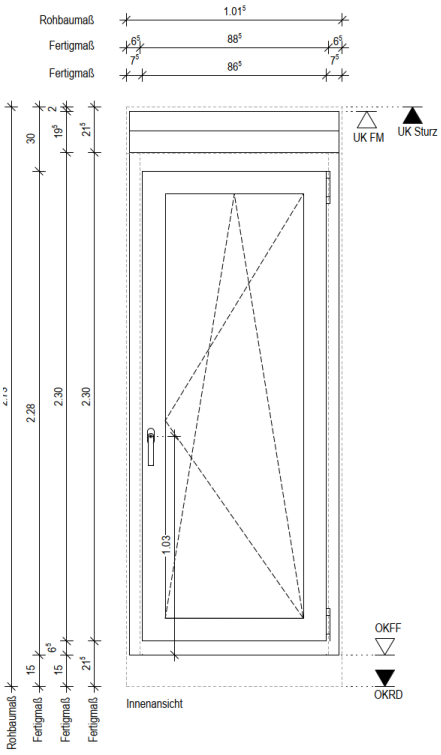

8,000 St ....

OZ	Leistungsbeschreibung	Menge ME	EP in €	GB in €
1.03.090	**KF-28, 1-teilig, b/h=1,015/2,73m, SSK3** Wiederholung zu OZ 1.03.080, jedoch: Fensterelement wie Leitbeschreibung, liefern und fachgerecht montieren. DIN Links Fensternummern: KF28 - 1 bis 8 Einbauort: 2 - 9. OG (Tower) Siehe folgende Plananlage: 231201_EIS2_5_AR_GES_FL_XX_6867_P_1	8,000 St	.....	.....
1.03.100	**KF-29, 2-teilig, b/h=3,63/2,73m, SSK3 (Schiebetür)** Fensterelement wie Leitbeschreibung, liefern und fachgerecht montieren. **Teilung:** Fensterelement ist 2-teilig. Fensterelement ist horizontal 1-mal geteilt. 1-mal Flügel, 1-mal Festrahmen Gesamtabmessungen: b/h = 3,63 x 2,73m (Rohbaumasse) Befestigungsgrund: Beton/ MW Beschlag: Schiebebeschlag Anforderungen Schallschutz: Rw >= 37 dB Anforderung Einbruchhemmung: RC 2 Rahmenverbreiterung: oben 21 cm, untern ca. 15 cm (FBA) Durchsturzsicher von innen und außen Schwellenausbildung: OK Schwelle = OK FFB Brüstungshöhe: 0 cm Rahmenverbreiterungen wie folgt: - oben ca. b=210 mm - untern ca. 150 mm (FBA: 150 mm) Fensternummern: KF29 - 1 bis 8 Einbauort: 2 - 9. OG (Tower) Siehe folgende Plananlage: 231201_EIS2_5_AR_GES_FL_XX_6868_P_1 Detailplanung:			

Fortsetzung auf nächster Seite

OZ	Leistungsbeschreibung	Menge ME	EP in €	GB in €

Fortsetzung von vorheriger Seite

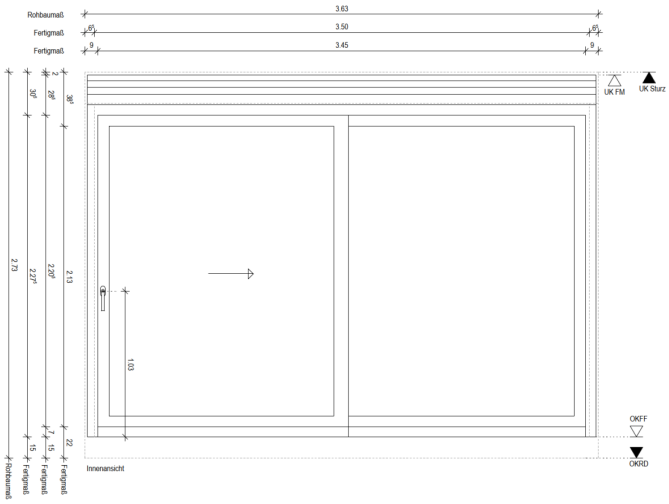

8,000 St ....

1.03.110 Eventualposition ohne GB
Alternativ KF-29, 4-teilig, b/h=3,63/2,73m, SSK3
Fensterelement wie Leitbeschreibung, liefern und fachgerecht montieren.

Teilung:
Fensterelement ist 4-teilig. Fensterelement horizontal 4-mal geteilt. Mittig eine Teilung für eine Terrassentür ist als Stulpflügel durchgeführt.

Gesamtabmessungen:	b/h = 3,63 x 2,73 m (Rohbaumasse)
Befestigungsgrund:	Beton/ MW
Anforderungen Schallschutz:	Rw >= 37 dB
Anforderung Einbruchhemmung:	RC 2
Rahmenverbreiterung:	oben ca. 21 cm, untern 15 cm (FBA)
Durchsturzsicher	von innen und außen
Schwellenausbildung:	OK Schwelle = OK FFB
Brüstungshöhe:	0 cm

Rahmenverbreiterungen wie folgt:
- oben ca. b=210 mm
- untern ca. 150 mm (FBA: 150 mm)

Fensternummern: KF29 - 1 bis 8

Einbauort: 2-9. OG (Tower)

8,000 St ..... Nur Einh.-Pr.

OZ	Leistungsbeschreibung	Menge ME	EP in €	GB in €

1.03.120

KF-30, 3-teilig, b/h=3,01/2,73m, SSK3
Fensterelement wie Leitbeschreibung, liefern und fachgerecht montieren.

Teilung:
Fensterelement 3-teilig. Fensterelement horizontal 2-mal geteilt. Eine Teilung ist als Stulpflügel durchgeführt.

Gesamtabmessungen:	b/h = 3,01 x 2,73m (Rohbaumasse)
Befestigungsgrund:	Beton/ MW
Beschlag:	Dreh / Dreh-Kipp / Dreh
Anforderungen Schallschutz:	Rw >= 37 dB
Anforderung Einbruchhemmung:	RC 2
Rahmenverbreiterung:	oben 24 cm, untern 15 cm
Schwellenausbildung:	OK Schwelle = OK FFB
Brüstungshöhe:	0 cm
DIN	L /R / R

Rahmenverbreiterungen wie folgt:
- oben ca. b=240 mm
- untern 150 mm

Fensternummern: KF30 - 1 bis 5

Einbauort: 4 - 9.OG (Tower)

Siehe folgende Plananlage:
231201_EIS2_5_AR_GES_FL_XX_6869_P_1

Detailplanung:

Fortsetzung auf nächster Seite

OZ	Leistungsbeschreibung	Menge ME	EP in €	GB in €

Fortsetzung von vorheriger Seite

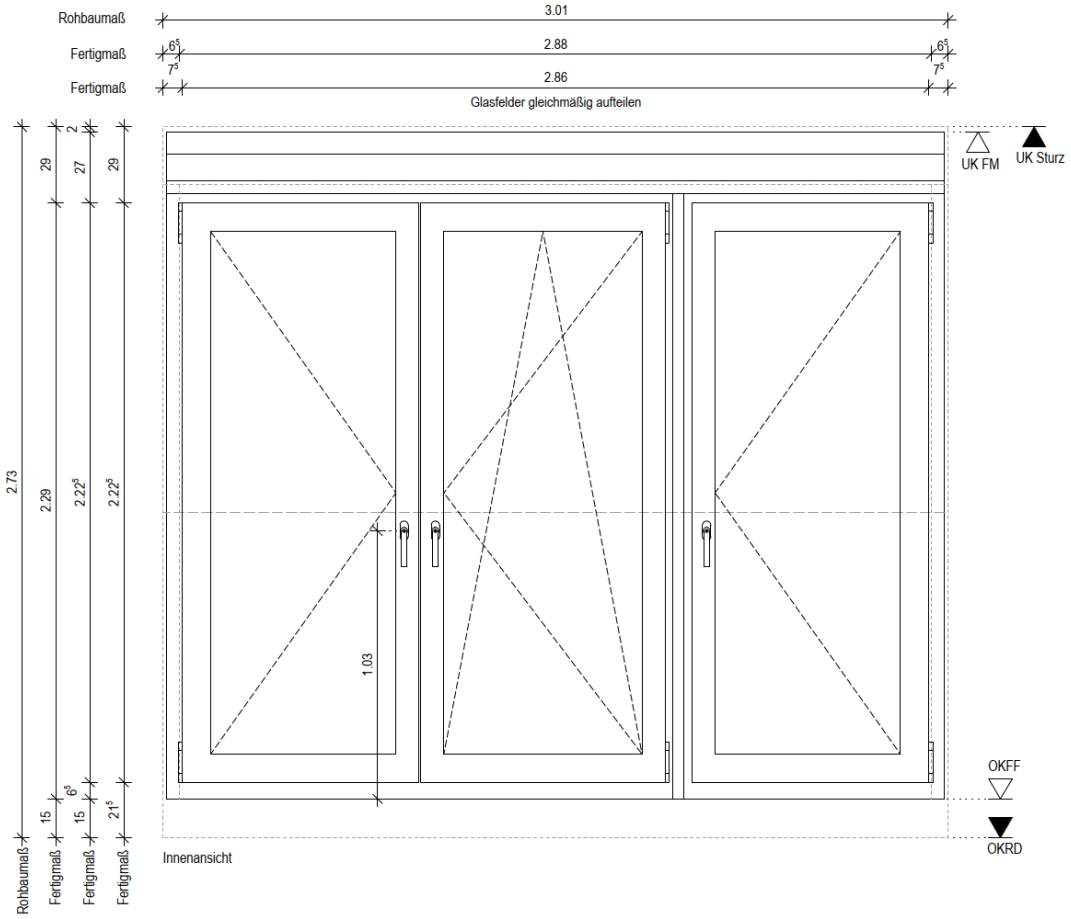

6,000 St ....

1.03.130 **KF-31, 3-teilig, b/h=3,01/2,73m, SSK3**
Wiederholung zu OZ 1.03.120, jedoch:
Fensterelement wie Leitbeschreibung, liefern und fachgerecht montieren.

DIN L / L / R

Fensternummern: KF31 - 1 bis 6

Einbauort: 4-9. OG (Tower)

Siehe folgende Plananlage:
231201_EIS2_5_AR_GES_FL_XX_6870_P_1

6,000 St ....

OZ	Leistungsbeschreibung	Menge ME	EP in €	GB in €

1.03.140

KF-32, 2-teilig, b/h=0,89/2,495m, SSK3
Fensterelement wie Leitbeschreibung, liefern und fachgerecht montieren.

Teilung:
Fensterelement ist 2-teilig. Fensterelement ist vertikal 1-mal geteilt. Der untere Teil ist Festverglasung.

Gesamtabmessungen:	b/h = 0,89 x 2,495m (Rohbaumasse)
Befestigungsgrund:	Beton/ MW
Beschlag:	Dreh / Fest (unten)
Anforderungen Schallschutz:	Rw >= 37 dB
Anforderung Einbruchhemmung:	RC 1
Rahmenverbreiterung:	untern ca. 15 cm (FBA)
Schwellenausbildung:	OK Schwelle = OK FFB
Brüstungshöhe:	0 cm
DIN	Rechts

Rahmenverbreiterungen wie folgt:
- untern ca. 150 mm (FBA: 150 mm)

Fensternummern: KF32 - 1 bis 5

Einbauort: 4 - 9. OG (Tower)

Siehe folgende Plananlage:
231201_EIS2_5_AR_GES_FL_XX_6871_P_1

Detailplanung:

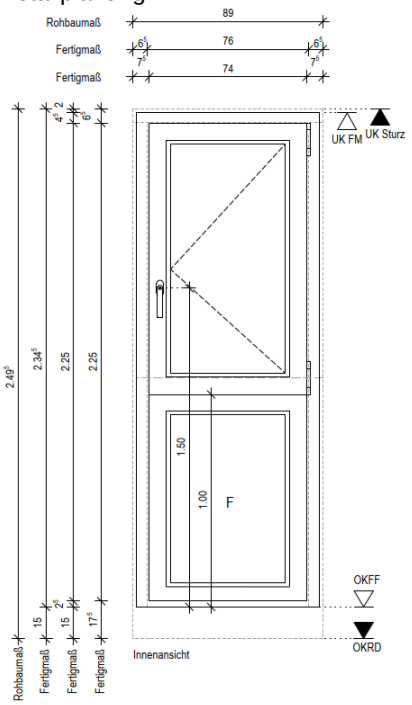

Fortsetzung auf nächster Seite

OZ	Leistungsbeschreibung	Menge	ME	EP in €	GB in €

Fortsetzung von vorheriger Seite

		6,000	St	.....	.....

1.03.150 **KF-33, 2-teilig, b/h=0,89/2,475m, SSK3**
Wiederholung zu OZ 1.03.140, jedoch:
Fensterelement wie Leitbeschreibung, liefern und fachgerecht montieren.

DIN Links

Fensternummern: KF 33 - 1 bis 6

Einbauort: 5 - 10.OG (Tower)

Siehe folgende Plananlage:
231201_EIS2_5_AR_GES_FL_XX_6872_P_1

		6,000	St	.....	.....

1.03.160 **KF-34a, 1-teilig, b/h=1,265/2,73m, SSK3**
Fensterelement wie Leitbeschreibung, liefern und fachgerecht montieren.

Gesamtabmessungen:	b/h = 1,265 x 2,73m (Rohbaumasse)
Befestigungsgrund:	Beton/ MW
Beschlag:	Dreh / Kipp
Anforderungen Schallschutz:	Rw >= 37 dB
Anforderung Einbruchhemmung:	RC 1
Rahmenverbreiterung:	oben 24 cm, untern ca. 15 cm (FBA)
Schwellenausbildung:	OK Schwelle = OK FFB
Brüstungshöhe:	0 cm
DIN	Rechts

Rahmenverbreiterungen wie folgt:
- oben ca. b=190 mm
- untern ca. 150 mm (FBA: 150 mm)

Fensternummern: KF 34a - 1 und 2

Einbauort: 9.OG (Tower)

Siehe folgende Plananlage:
231201_EIS2_5_AR_GES_FL_XX_6899_P_0

Detailplanung:

Fortsetzung auf nächster Seite

OZ	Leistungsbeschreibung	Menge ME	EP in €	GB in €

Fortsetzung von vorheriger Seite

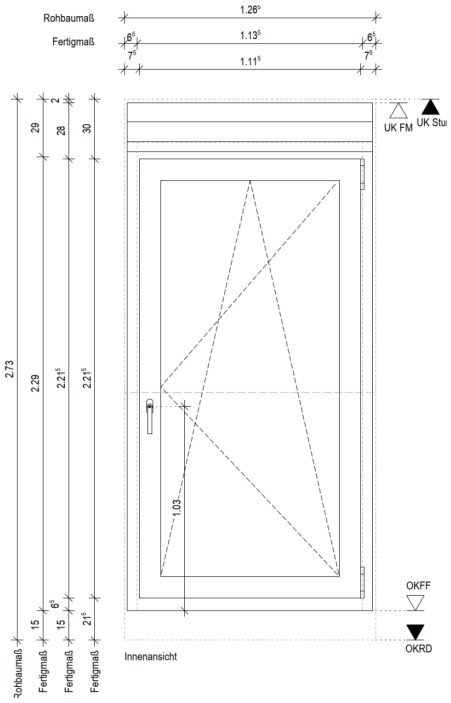

2,000 St ....

1.03.170 **KF-34, 1-teilig, b/h=1,265/2,73m, SSK3**
Wiederholung zu OZ 1.03.160, jedoch:
Fensterelement wie Leitbeschreibung, liefern und fachgerecht montieren.

DIN Links

Fensternummern: KF34 - 1 und 2

Einbauort: 9.OG (Tower)

Siehe folgende Plananlage:
231201_EIS2_5_AR_GES_FL_XX_6873_P_1

2,000 St ....

1.03.180 **KF-35, 1-teilig, b/h=1,265/2,525m, SSK3**
Fensterelement wie Leitbeschreibung, liefern und fachgerecht montieren.

Gesamtabmessungen:	b/h = 1,265 x 3,525m (Rohbaumasse)
Befestigungsgrund:	Beton/ MW
Beschlag:	Dreh-Kipp
Anforderungen Schallschutz:	Rw >= 37 dB
Anforderung Einbruchhemmung:	RC 2

Fortsetzung auf nächster Seite

OZ	Leistungsbeschreibung	Menge ME	EP in €	GB in €

Fortsetzung von vorheriger Seite

Rahmenverbreiterung:	oben 24 cm, untern ca. 33 cm (FBA)
Schwellenausbildung:	OK Schwelle = OK FFB
Brüstungshöhe:	0 cm
DIN	Rechts

Rahmenverbreiterungen wie folgt:
- oben ca. b=240 mm
- untern ca. 330 mm (FBA: 330 mm)

Fensternummern: KF35 - 1

Einbauort: 10.OG (Tower)

Siehe folgende Plananlage:
231201_EIS2_5_AR_GES_FL_XX_6874_P_1

Detailplanung:

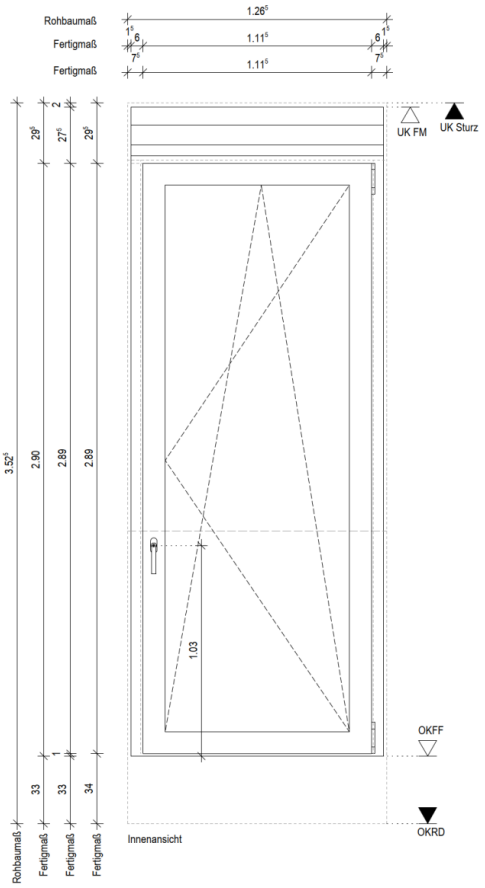

1,000 St ....

OZ	Leistungsbeschreibung	Menge ME	EP in €	GB in €

1.03.190

KF-36, 1-teilig, b/h=1,14/3,525m, SSK3
Fensterelement wie Leitbeschreibung, liefern und fachgerecht montieren.

Gesamtabmessungen:	b/h = 1,14 x 3,525m (Rohbaumasse)
Befestigungsgrund:	Beton/ MW
Beschlag:	Dreh-Kipp
Anforderungen Schallschutz:	Rw >= 37 dB
Anforderung Einbruchhemmung:	RC 2
Anforderung Fenstergriffe:	-
Rahmenverbreiterung:	oben 24 cm, untern ca. 33 cm (FBA)
Durchsturzsicher	von innen
Schwellenausbildung:	OK Schwelle = OK FFB
Brüstungshöhe:	0 cm
DIN	Links

Rahmenverbreiterungen wie folgt:
- oben ca. b=240 mm
- untern ca. 330 mm (FBA: 330 mm)

Fensternummern: KF36 - 1 bis 3

Einbauort: 10.OG (Tower)

Siehe folgende Plananlage:
231201_EIS2_5_AR_GES_FL_XX_6875_P_1

Detailplanung:

Fortsetzung auf nächster Seite

OZ	Leistungsbeschreibung	Menge ME	EP in €	GB in €

Fortsetzung von vorheriger Seite

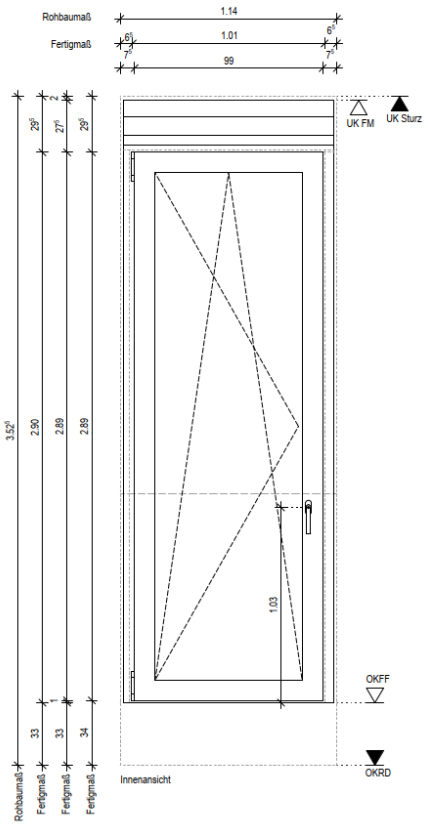

3,000 St ....

1.03.200 **KF-37, 1-teilig, b/h=1,14/3,525m, SSK3**
Wiederholung zu OZ 1.03.190, jedoch:
Fensterelement wie Leitbeschreibung, liefern und fachgerecht montieren.

DIN Rechts

Fensternummern: KF37 - 1 bis 3

Einbauort: 10.OG (Tower)

Siehe folgende Plananlage:
231201_EIS2_5_AR_GES_FL_XX_6876_P_1

3,000 St ....

1.03.210 **KF-38, 1-teilig, b/h=1,265/2,195m, SSK3**
Fensterelement wie Leitbeschreibung, liefern und fachgerecht montieren.

Gesamtabmessungen: b/h = 1,265 x 2,195m (Rohbaumasse)
Befestigungsgrund: Beton/ MW

Fortsetzung auf nächster Seite

OZ	Leistungsbeschreibung	Menge ME	EP in €	GB in €

Fortsetzung von vorheriger Seite

Beschlag:	Dreh-Kipp
Anforderungen Schallschutz:	Rw >= 37 dB
Anforderung Einbruchhemmung:	RC 1
Durchsturzsicher	von innen
Rahmenverbreiterung:	oben 24 cm, untern ca. 3 cm
Brüstungshöhe:	100 cm

Rahmenverbreiterungen wie folgt:
- oben ca. b=240 mm
- untern ca. 30 mm

Fensternummern: KF38 - 1

Einbauort: 10.OG (Tower)

Siehe folgende Plananlage:
231201_EIS2_5_AR_GES_FL_XX_6877_P_1

Detailplanung:

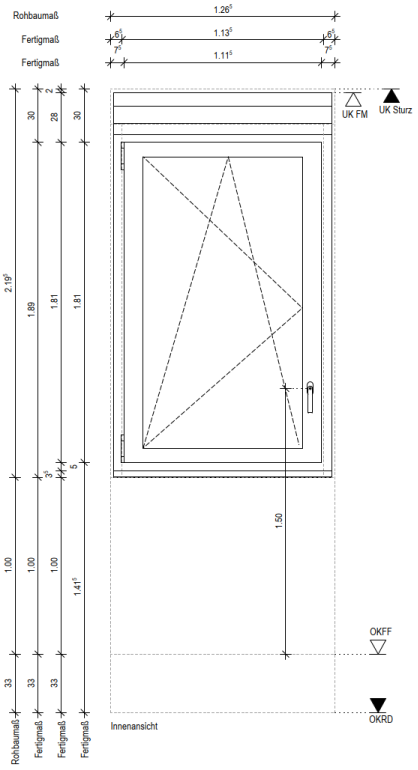

1,000 St ....

OZ	Leistungsbeschreibung	Menge ME	EP in €	GB in €

1.03.220

KF-39, 2-teilig, b/h=2,39/3,525m, SSK3 (Schiebetür)
Fensterelement wie Leitbeschreibung, liefern und fachgerecht montieren.

Teilung:
Fensterelement ist 2-teilig. Fensterelement horizontal 1-mal geteilt.
1-mal Flügel, 1-mal Festrahmen

Gesamtabmessungen:	b/h = 2,39 x 3,525 m (Rohbaumasse)
Befestigungsgrund:	Beton/ MW
Beschlag:	Schiebebeschlag
Anforderungen Schallschutz:	Rw >= 37 dB
Anforderung Einbruchhemmung:	RC 2
Rahmenverbreiterung:	oben 25 cm, untern ca. 33 cm (FBA)
Durchsturzsicher	von innen
Schwellenausbildung:	OK Schwelle = OK FFB
Brüstungshöhe:	0 cm
DIN	Rechts

Rahmenverbreiterungen wie folgt:
- oben ca. b=250 mm
- untern ca. 330 mm (FBA: 330 mm)

Fensternummern: KF39 - 1 und 2

Einbauort: 10.OG (Tower)

Siehe folgende Plananlage:
231201_EIS2_5_AR_GES_FL_XX_6878_P_1

Detailplanung:

Fortsetzung auf nächster Seite

OZ	Leistungsbeschreibung	Menge ME	EP in €	GB in €

Fortsetzung von vorheriger Seite

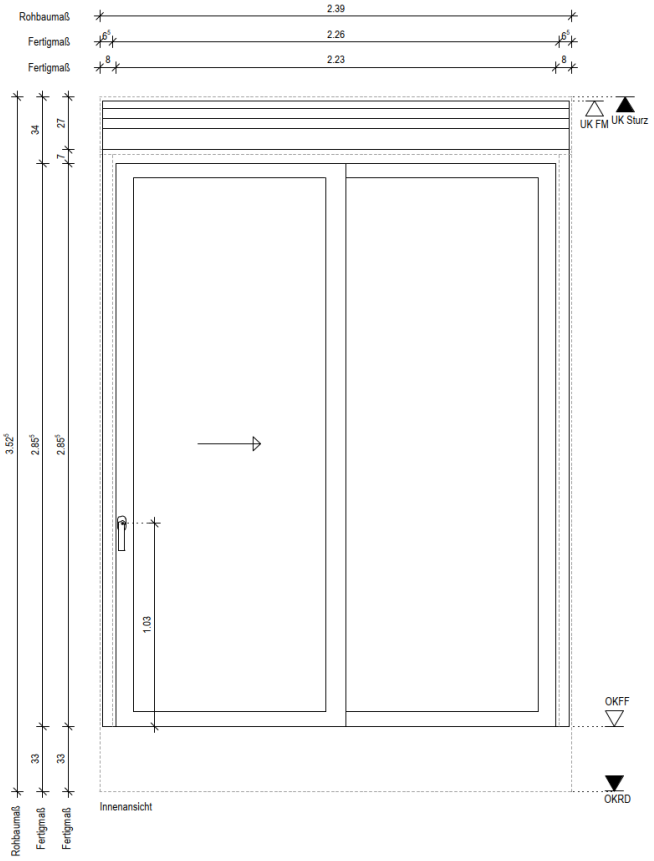

1,000 St ....

1.03.230 **KF-40, 2-teilig, b/h=2,39/3,525m, SSK3 (Schiebetür)**
Wiederholung zu OZ 1.03.220, jedoch:
Fensterelement wie Leitbeschreibung, liefern und fachgerecht montieren.

DIN Links

Fensternummern: KF40 - 1 und 2

Einbauort: 10.OG (Tower)

Siehe folgende Plananlage:
231201_EIS2_5_AR_GES_FL_XX_6879_P_1

2,000 St ....

OZ	Leistungsbeschreibung	Menge ME	EP in €	GB in €

1.03.240

KF-41, 3-teilig, b/h=2,39/3,525m, SSK3
Fensterelement wie Leitbeschreibung, liefern und fachgerecht montieren.

Teilung:
Fensterelement ist 3-teilig. Fensterelement horizontal 2-mal geteilt. Eine Teilung ist als Stulpflügel durchgeführt.

Gesamtabmessungen:	b/h = 2,39 x 3,525m (Rohbaumasse)
Befestigungsgrund:	Beton/ MW
Beschlag:	Dreh / Dreh-Kipp / Dreh
Anforderungen Schallschutz:	Rw >= 37 dB
Anforderung Einbruchhemmung:	RC 2
Rahmenverbreiterung:	oben 24 cm, untern ca. 33 cm (FBA)
Durchsturzsicher	von innen
Schwellenausbildung:	OK Schwelle = OK FFB
Brüstungshöhe:	0 cm
DIN	L / L / R

Rahmenverbreiterungen wie folgt:
- oben ca. b=240 mm
- untern ca. 330 mm (FBA: 330 mm)

Fensternummern: KF41 - 1 und 2

Einbauort: 10.OG (Tower)

Siehe folgende Plananlage:
231201_EIS2_5_AR_GES_FL_XX_6880_P_1

Detailplanung:

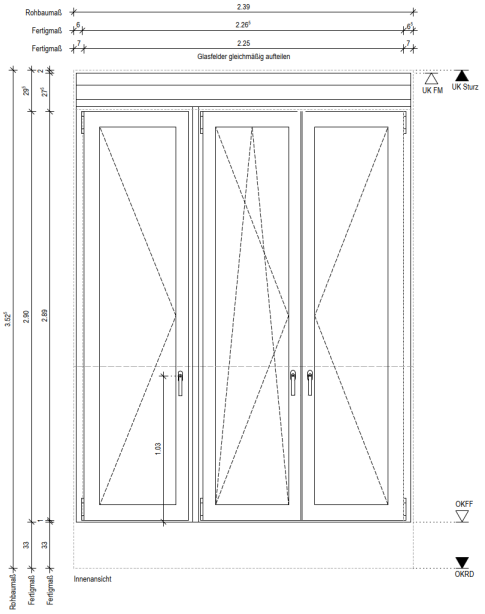

Fortsetzung auf nächster Seite

OZ	Leistungsbeschreibung	Menge ME	EP in €	GB in €

Fortsetzung von vorheriger Seite

2,000 St ....

1.03.250 **KF-42, 3-teilig, b/h=2,39/3,525m, SSK3**
Wiederholung zu OZ 1.03.240, jedoch:
Fensterelement wie Leitbeschreibung, liefern und fachgerecht montieren.

DIN L / R / R

Fensternummern: KF42 - 1 Saunafenster
KF42 - 2

Einbauort: 10.OG (Tower)

Siehe folgende Plananlage:
231201_EIS2_5_AR_GES_FL_XX_6881_P_1

2,000 St ....

1.03.260 **KF-43, 1-teilig, b/h=1,265/3,525m, SSK3**
Fensterelement wie Leitbeschreibung, liefern und fachgerecht montieren.

Gesamtabmessungen:	b/h = 1,265 x 3,525m (Rohbaumasse)
Befestigungsgrund:	Beton/ MW
Beschlag:	Dreh-Kipp
Anforderungen Schallschutz:	Rw >= 37 dB
Anforderung Einbruchhemmung:	RC 2
Rahmenverbreiterung:	oben 24 cm, untern ca. 33 cm (FBA)
Durchsturzsicher	von innen
Schwellenausbildung:	OK Schwelle = OK FFB
Brüstungshöhe:	0 cm
DIN	Rechts

Rahmenverbreiterungen wie folgt:
- oben ca. b=240 mm
- FBA: 330mm

Fensternummern: KF43 - 1

Einbauort: 10.OG (Tower)

Siehe folgende Plananlage:
231201_EIS2_5_AR_GES_FL_XX_6881_P_1

Detailplanung:

Fortsetzung auf nächster Seite

OZ	Leistungsbeschreibung	Menge ME	EP in €	GB in €

Fortsetzung von vorheriger Seite

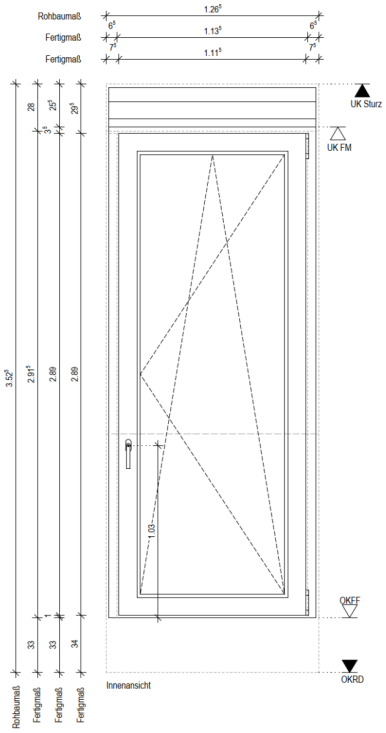

1,000 St ....

1.03.270 **KF-44, 2-teilig unten Fest, b/h=0,89/2,66m, SSK3**
Fensterelement wie Leitbeschreibung, liefern und fachgerecht montieren.

Teilung:
Fensterelement ist 2-teilig. Fensterelement ist vertikal 1-mal geteilt. Der untere Teil ist fest.

Gesamtabmessungen:	b/h = 0,89 x 2,66m (Rohbaumasse)
Befestigungsgrund:	Beton/ MW
Beschlag:	Dreh (oben) / Fest (unten)
Anforderungen Schallschutz:	Rw >= 37 dB
Anforderung Einbruchhemmung:	RC 1
Rahmenverbreiterung:	untern ca. 33 cm (FBA)
Durchsturzsicher	von innen
Schwellenausbildung:	OK Schwelle = OK FFB
Brüstungshöhe:	0 cm
DIN	Links

Rahmenverbreiterungen wie folgt:
- untern ca. 330 mm (FBA: 330 mm)

Fensternummern: KF44 - 1

Fortsetzung auf nächster Seite

OZ	Leistungsbeschreibung	Menge ME	EP in €	GB in €

Fortsetzung von vorheriger Seite

Einbauort: 10.OG (Tower)

Siehe folgende Plananlage:
231201_EIS2_5_AR_GES_FL_XX_6883_P_1

Detailplanung:

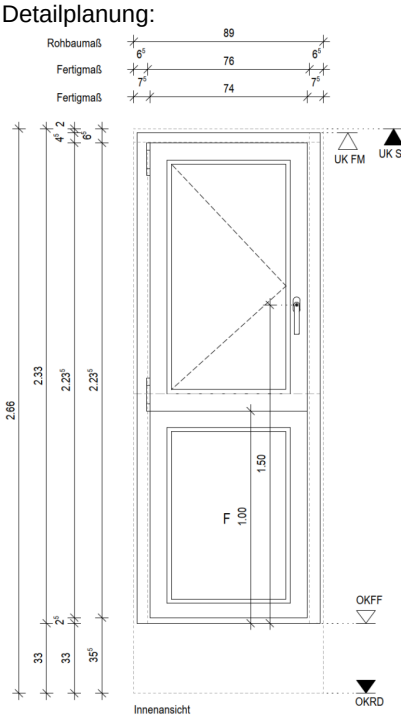

1,000 St ....

1.03.280 **KF-45, 1-teilig, b/h=1,265/1,40m, SSK3**
Fensterelement wie Leitbeschreibung, liefern und fachgerecht montieren.

Gesamtabmessungen:	b/h = 1,265 x 1,40m (Rohbaumasse)
Befestigungsgrund:	Beton/ MW
Beschlag:	Dreh-Kipp
Anforderungen Schallschutz:	Rw >= 37 dB
Anforderung Einbruchhemmung:	RC 1
Rahmenverbreiterung:	untern 3 cm, oben 24 cm
Brüstungshöhe:	117 cm

Rahmenverbreiterungen wie folgt:
- oben ca. b=240 mm
- untern ca. 30 mm

Fensternummern: KF45 - 1

Fortsetzung auf nächster Seite

OZ	Leistungsbeschreibung	Menge ME	EP in €	GB in €

Fortsetzung von vorheriger Seite

Einbauort: 10.OG (Tower) Saunafenster

Siehe folgende Plananlage:
231201_EIS2_5_AR_GES_FL_XX_6884_P_1

Detailplanung:

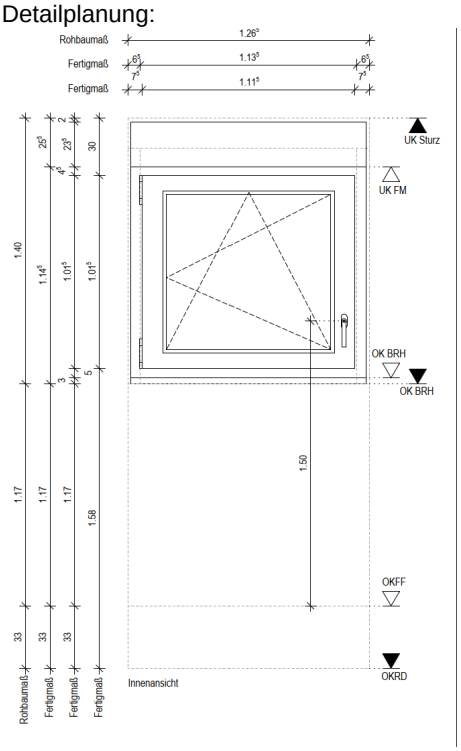

1,000 St ....

1.03.290 **KF-56, 1-teilig, b/h=1,015/2,73m, SSK3**
Fensterelement wie Leitbeschreibung, liefern und fachgerecht montieren.

Gesamtabmessungen:	b/h = 1,015 x 2,73m (Rohbaumasse)
Befestigungsgrund:	Beton/ MW
Beschlag:	Dreh-Kipp
Anforderungen Schallschutz:	Rw >= 37 dB
Anforderung Einbruchhemmung:	RC 2
Rahmenverbreiterung:	oben 24 cm, untern 15 cm,
Schwellenausbildung:	OK Schwelle = OK FFB
Brüstungshöhe:	0 cm

Rahmenverbreiterungen wie folgt:
- oben ca. b=240 mm
- untern ca. 150 mm (FBA: 150 mm)

Fortsetzung auf nächster Seite

OZ	Leistungsbeschreibung	Menge ME	EP in €	GB in €

Fortsetzung von vorheriger Seite

Fensternummern: KF44 - 1 bis 8

Einbauort: 2 - 9.OG (Tower)

Siehe folgende Plananlage:
231201_EIS2_5_AR_GES_FL_XX_6897_P_1

Detailplanung:

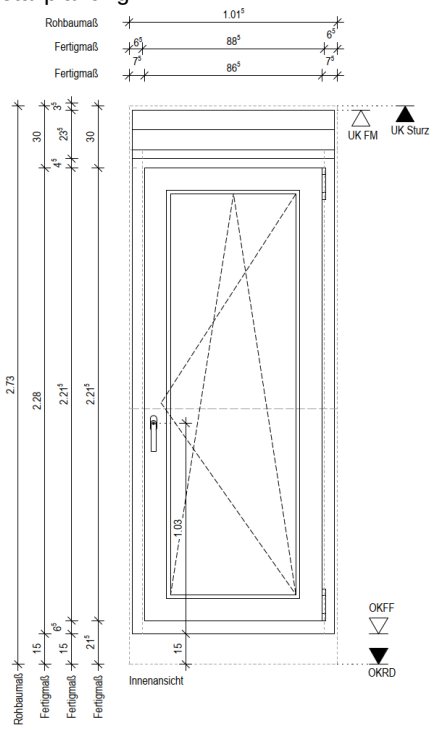

8,000 St ....

1.03.300 Eventualposition ohne GB
Zulage raumseitige Montage, b/h=2,39/2,73m
Zulage für die Montage der Fenster innenseitig vor der Wand mit einem Abstand zwischen Fensterahmenaußenkante und Innenseite Außenwand von ca. 20cm sowie statische Eckpfosten und Schließen der Anschlüsse zwischen Eckpfosten zur Wand beidseitig.
Der Bereich über dem eigentlichem Fenster wird in Verlängerung bis zur Rohdecke durch ein zusätzliches Fensterelement mit Panel geschlossen.

Deckenhöhe: ca. 3,35 m

Der U-Wert der Gesamtkonstruktion ist gem. der Leitbeschreibung bzw. der Konkretisierung in den Einzelpositionen einzuhalten.

Fortsetzung auf nächster Seite

OZ	Leistungsbeschreibung	Menge ME	EP in €	GB in €

Fortsetzung von vorheriger Seite

Fensterausrichtung: Ost
Fenstergröße: b/h=2,39/2,73m
Elementgröße: b/h=2,39m/Deckenhöhe

Die Zulage bezieht sich auf die Fenster:
KF22 01, 04, 07, 10, 13, 16, 19, 22

8,000 Stk ..... Nur Einh.-Pr.

1.03.310 Eventualposition ohne GB
Zulage raumseitige Montage, b/h=1,14/2,73m
Wiederholung zu OZ 1.03.300, jedoch:
Fenstergröße: b/h=1,14/2,73m
Elementgröße: b/h=1,14m/Deckenhöhe

Die Zulage bezieht sich auf die Fenster:
KF23 01, 02, 04 , 05, 07, 08, 10, 11, 13, 14, 16, 17, 19, 20, 22, 23
KF24 01, 04, 07, 10, 13, 16, 19, 22

24,000 Stk ..... Nur Einh.-Pr.

1.03.320 Eventualposition ohne GB
Zulage raumseitige Montage, b/h=1,015/2,73m
Wiederholung zu OZ 1.03.300, jedoch:
Fenstergröße: b/h=1,015/2,73m
Elementgröße: b/h=1,015m/Deckenhöhe

Die Zulage bezieht sich auf die Fenster:
KF56 01 bis 08

8,000 Stk ..... Nur Einh.-Pr.

Summe 1.03 Kunststofffenster - Obergeschosse (Tower) **.....**

OZ	Leistungsbeschreibung	Menge ME	EP in €	GB in €
1.04	**Sonstiges (Tower)**			
1.04.010	Eventualposition ohne GB **Schutz der Elemente durch PE-Säcke** Schutz der Elemente durch PE-Säcke über den Flügeln, Festfelder ausgenommen	1,000 m²	.....	Nur Einh.-Pr.
1.04.020	**Bereitstellung Bauoliven** Bereitstellung, Ein- und Ausbau einfacher Oliven für kontrolliertes Öffnen während der Bauphase von ausgesuchten Fenstern (Angabe durch Bauleitung). Preis für eine Olive, Dauer der Vorhaltung kann variieren, maximal bis zum Ende der Bauzeit.	195,000 St	.....	.....
	Summe 1.04 Sonstiges (Tower)			.....
	Summe 1 Kunststofffenster Eis 2 - Tower			.....

OZ	Leistungsbeschreibung	Menge ME	EP in €	GB in €

2 **Kunststofffenster Eis 2 - Riegel**

Leitbeschreibung Fenster
Leitbeschreibung Fensterelement mit Rahmen aus Kunststoff, einschl. 3-Scheibenisolierverglasung und kompletten Beschlägen, liefern und montieren.

Gesamtabmessungen: b/h = siehe Position (Rohbaumasse)
Form: rechteckig
Rahmenoberflächen Blend- und Flügelrahmen etc.: endbehandelt, zweifarbig, coextrudiert.
- Wetterseitig: RAL 7016, anthrazit
- Raumseitig: RAL 9016, weiß

Fassadenbekleidung: WDVS mit Klinkerriemchen

Anforderung Wärmeschutz Fensterelement DIN EN ISO10077-1, DIN V 4108-4: Uw <= 0,9 W/m2K.
Uf-Wert nach technischer Erfordernis, um den Uw-Wert von max. = 0,9 W/m2K zu erreichen, jedoch max Uf=1,1 W/m2K Die Kunststoff-Fenster sind gütegesichert gemäß den Richtlinien RAL-RG 716/1 und RAL-GZ 716/1 auszuführen.
Die Montagerichtlinien der "RAL-Gütegemeinschaft Fenster" sind bei der Fenstermontage einzuhalten.

Anforderungen Schallschutz Fensterelement:
Schallschutzklasse 3 nach VDI-Richtlinie 2719.
Schalldämmmaß im Prüfstand Rw >= 37 dB

Anforderung Einbruchhemmung: siehe Position
Teilung: siehe Position
Funktion: siehe Position
Zur genauen Elementeteilung siehe die beiliegenden Plananlagen bzw. die Fensterliste.
Ausführung der Elemente teilweise spiegelverkehrt.

Beschläge:
Dreh- vor Kipp-Funktion. Einhandbedienung und Fehlbedienungssperre, mit Oberflächengüte gem. RAL-RG 660/1, Beanspruchungsgruppe 5.

Material Kunststoff:
Kunststoffprofile auf Basis eines weichmacherfreien, hochschlagzähen Polyvinylchlorids(PVC-U) . Bestehend entweder vollständig aus Frischmaterial oder auch aus einem Recyclatkern, wenn dieser in Coextrusion hergestellt und umlaufend durch PVC-U Frischmaterial abgedeckt ist.
Die Formmasse für Frischmaterial muss in den Materialeigenschaften mindestens dem Typ ISO 1163-PVC-U, EDLP,082-25-T23, entsprechen.
Mehrkammerprofil aus Kunststoff mit statisch-konstruktiv erforderlichen sendzimirverzinkten Stahlverstärkungen, flächenversetzte Ausführung mit zweifach abgeschrägter Glasleiste. Profilsystem gemäß Güte- und Prüfbestimmungen RAL-Richtlinien GZ 716/1 mit Profilwanddicke im höchsten Qualitätsstandard (RAL- Klasse A). Hauptprofile gekennzeichnet mit dem Prüfzeichen der Gütegemeinschaft (QKE). Kanten leicht gerundet.

Metallteile zur Aussteifung:
Einschließlich aller statisch-konstruktiv erforderlicher Aussteifungen aus sendzimirverzinkten Stahl, mit einer Mindestwandstärke t = 1,5 mm. Güte der Stahlprofile entspricht den Bezeichnungen mit DX51D+Z150-N-A . Es gelten hierfür die Normen DIN EN 10327, DIN EN 10162 und für Toleranzen DIN EN 10143.

Profilstärken, Profiltiefen und Stahlverstärkungen nach technischer Erfordernis (Statik, Schallschutz, Wärmeschutz etc.). Befestigung und Lastabtrag nach Wahl des AN unter Berücksichtigung der technischen sowie statisch- konstruktiven Anforderungen. Lage des Fensterelementes: In der Rohbauleibung (ohne

Fortsetzung auf nächster Seite

OZ	Leistungsbeschreibung	Menge ME	EP in €	GB in €

Fortsetzung von vorheriger Seite

Anschlag) - siehe hierzu die beiligenden Plananlagen.

Dichtungen:
Ausführung mit Dichtungsebenen, systemgerecht mit vom Systemhersteller zugelassenen Dichtungen. Blend- und Flügelrahmenfalze müssen nach Vorschrift entwässert, Glasfalze zusätzlich belüftet werden.
Entwässerungsschlitze müssen min. 6 x 30 mm groß und entsprechend den Richtlinien angeordnet sein. Ein Öffnen der Verstärkungskammer ist nicht zulässig. Entwässerungsöffnungen in den Sichtflächen sollen durch PVC-Kappen abgedeckt werden. Rahmenverbindungen: Bei geschweißten Rahmenverbindungen muss die Nahtgüte der Eck- und T-Stöße den Werten der RAL- Gütebestimmungen entsprechen.
Innenseite luftdicht und dampfsperrend. Zusätzliche Dichtung für unteren Anschluss der äußeren Dichtebene mit dampfdiffussionsoffener Folie (sd-Wert kleiner als 1 m).

Eckverbindungen:
Eckverbindungen sind im Press-Stumpf-Schweißverfahren herzustellen.
Gehrungen müssen der Scheibenlast und den funktionellen Belastungen dauerhaft standhalten.
Bei Riegel und Pfosten sind einwandfrei abdichtende Schraubverbindungen zugelassen.

Schlagregenbeanspruchungsgruppe: 3
Außenseite schlagregendicht und dampfdiffusionsoffen.

Profilabmessungen:
Bautiefe ca. 80mm bzw. je nach System und statisch- konstruktiven Erfordernissen.
Profilansichtsbreiten gemäß Detailplanung.

Rahmenverbreiterungen:
Fensterelement mit vierseitig umlaufenden Rahmenverbreiterungen: siehe Position wetterseitig vorgerichtet für die Aufnahme einer Blechfensterbank, Blechfensterbank bauseits.

Anforderung Verglasung:
- Isolierverglasung
- Ug-Wert nach technischer Erfordernis, um den Uw-Wert von max. = 0,9 W/m2K zu erreichen
- Glaswechsel von der Raumseite
- Energiedurchlassgrad g-Wert nach EN 410: 0,5
- Abstandshalter als thermisch verbesserte Abstandshalter, die das Kriterium der DIN 4108-4:2004-7 Anhang C für
  einen thermisch verbesserten Randverbund erfüllen (warme Kante). Wetterseitige und raumseitige Abdichtung mit RAL
- zugelassenem Kombi-Dichtband
- Dichtbandes entsprechend der Tiefe des Fensterblendrahmens, Material imprägnierter PU-Schaum, als
  Fugendichtungsband für die gleichzeitige innere und äußere Abdichtung von Fensterfugen mit gleichzeitiger Dämmung.

Fenstergriffe:
Hersteller in Anlehnung an Hoppe, Typ Los Angeles oder gleichwertig, Material Edelstahl.
Höhe Griffsitz siehe Detail zum Fenstertyp, Bedienkräfte: Klasse 2 gem. DIN EN 13115

Angebotenes Fabrikat Garnitur:

.....
vom Bieter einzutragen

Sonnenschutz:

Fortsetzung auf nächster Seite

OZ	Leistungsbeschreibung	Menge ME	EP in €	GB in €

Fortsetzung von vorheriger Seite

Fensterelement vorgerichtet für Sonnenschutz Sonnenschutz als Vorbaurollladen mit Antrieb durch Elektromotor, (Sonnenschutz in gesondertem Titel), einschließlich Durchführung Elektroleitung und Abdichten der Durchführung.
Fensterfalz-Lüfter-Set in gesonderter Position.

Angebotene Sonnenschutz:

.....
vom Bieter einzutragen

Angebotene Fensterkonstruktion:

.....
vom Bieter einzutragen

HINWEIS: Das im Kurztext angegebene Maß (BxH:) ist das Rohbaulichtmaß: Breite= Rohbauöffnung; Höhe= Rohbauöffnung

Abkürzungen:
Kunststofffenster = KF

2.01 Vorbereitende Leistungen

2.01.010 **Techn. Bearbeitung, Montageplanung Reigel**
Technische Bearbeitung und Montageplanung für den gesamten Umfang der Ausschreibung "Kunststofffenster Eis 2 - Riegel".
Dies beinhaltet auch die Ug-Wert Berechnung für jedes Element.

1,000 psch ....

2.01.020 **Prüffähige Statik für Riegel**
Anfertigen einer prüffähige Statik im Zuger der WMP.

1,000 psch ....

Summe 2.01 Vorbereitende Leistungen **.....**

OZ	Leistungsbeschreibung	Menge ME	EP in €	GB in €

2.02 **Kunststofffenster - Untergeschosse (Riegel)**

2.02.010 **KF-07, 1-teilig, b/h=2,76/1,00m**
Fensterelement wie Leitbeschreibung, liefern und fachgerecht montieren.

Gesamtabmessungen:	b/h = 2,76 x 1,00m (Rohbaumasse)
Befestigungsgrund:	Beton/MW
Beschlag:	Kipp (Elektrisch)
Anforderungen Wärmeschutz:	1,8 W/m²K
Anforderung Fenstergriffe:	keinen
Rahmenverbreiterung:	untern 5 cm
Sicherheitsglas VSG:	-
Schwellenausbildung:	-
Brüstungshöhe:	100 cm
Farbe (innen):	Weiß
Farbe (außen):	Weiß

Rahmenverbreiterungen wie folgt:
- unten ca. b=50mm, mit äußerem und raumseitigem Bankanschlussprofil

Fensternummern: KF07 - 1

Einbauort: UG-2 (Riegel)

Siehe folgende Plananlage:
231201_EIS2_5_AR_GES_FL_XX_6836_P_1

Detailplanung:

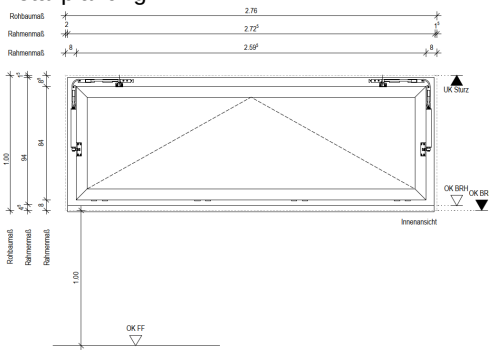

1,000 St ....

2.02.020 **KF-08, 1-teilig, b/h=1,20/1,00m**
Wiederholung zu OZ 2.02.010, jedoch:
Fensterelement wie Leitbeschreibung, liefern und fachgerecht montieren.

Gesamtabmessungen: b/h = 1,20 x 1,00m (Rohbaumasse)

Fensternummern: KF08 - 1

Einbauort: UG-2 (Riegel)

Fortsetzung auf nächster Seite

OZ	Leistungsbeschreibung	Menge ME	EP in €	GB in €

Fortsetzung von vorheriger Seite

Siehe folgende Plananlage:
231201_EIS2_5_AR_GES_FL_XX_6837_P_1

Detailplanung:

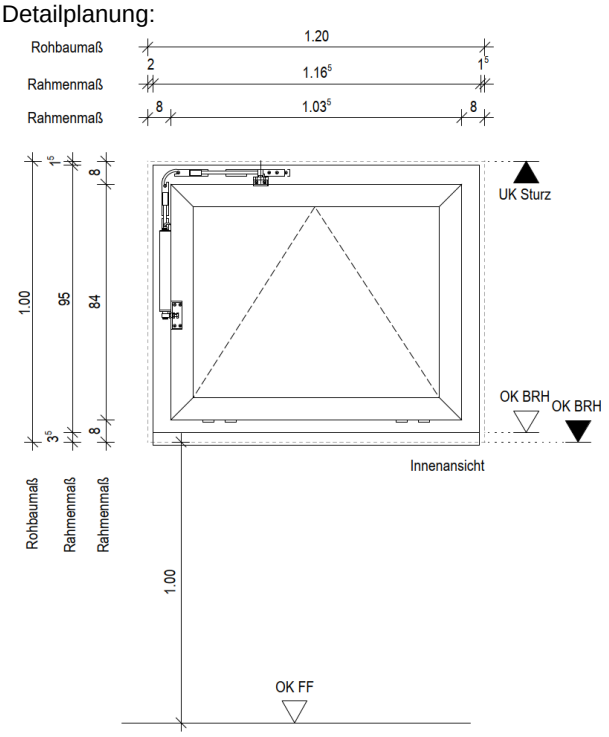

1,000 St ....

2.02.030 **KF-09, 1-teilig, b/h=2,76/0,75m**
Wiederholung zu OZ 2.02.010, jedoch:
Fensterelement wie Leitbeschreibung, liefern und fachgerecht montieren.

Gesamtabmessungen: b/h = 2,76 x 0,75m (Rohbaumasse)
Brüstungshöhe: 145 cm

Fensternummern: KF09 - 1

Einbauort: UG-1 (Riegel)

Siehe folgende Plananlage:
231201_EIS2_5_AR_GES_FL_XX_6838_P_1

Detailplanung:

Fortsetzung auf nächster Seite

OZ	Leistungsbeschreibung	Menge ME	EP in €	GB in €

Fortsetzung von vorheriger Seite

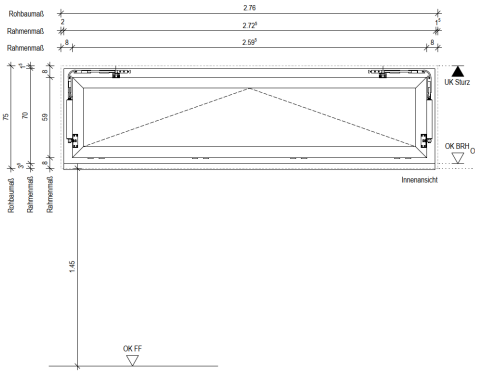

1,000 St ....

2.02.040 **KF-10, 1-teilig, b/h=1,20/0,75m**
Wiederholung zu OZ 2.02.010, jedoch:
Fensterelement wie Leitbeschreibung, liefern und fachgerecht montieren.

Gesamtabmessungen: b/h = 1,20 x 0,75m (Rohbaumasse)
Brüstungshöhe: 139 cm

Fensternummern: KF10 - 1

Einbauort: UG-1 (Riegel)

Detailplanung:

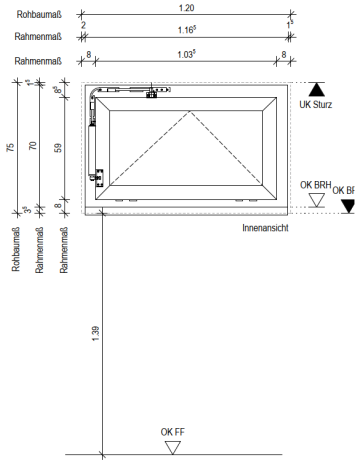

1,000 St ....

2.02.050 **Minderpreis für Dreh/kipp-Beschlag**
Minderpreis für die Ausstattung der zuvor beschriebenen
Fensterelementen mit Dreh/Kippbeschlag laut Leitbeschreibung,
statt der Ausführung mit elektrischer Bedienung.

Fortsetzung auf nächster Seite

OZ	Leistungsbeschreibung	Menge ME	EP in €	GB in €

Fortsetzung von vorheriger Seite

Beschlag: Dreh/Kipp

4,000 St ....

Summe 2.02 Kunststofffenster - Untergeschosse (Riegel) **.....**

OZ	Leistungsbeschreibung	Menge ME	EP in €	GB in €

2.03 **Kunststofffenster - Obergeschosse (Riegel)**

2.03.010 **KF-46, 6-teilig, 3-flügelig, b/h=2,89/2,60m, SSK3 West**
Fensterelement wie Leitbeschreibung, liefern und fachgerecht montieren.

Teilung: Fensterelement 6-teilig, unten 3 mal Festverglasung, oben 3 flügelig. Eine Teilung ist mit Stulpflügel durchgeführt.

Gesamtabmessungen:	b/h = 2,89 x 2,60 m (Rohbaumasse)
Befestigungsgrund:	Beton/ MW
Beschlag:	Dreh / Dreh-Kipp / Dreh (nur Oberlicht)
Anforderungen Schallschutz:	Rw >= 37 dB
Anforderung Einbruchhemmung:	RC 2
Anforderung Fenstergriffe:	abschließbar
Rahmenverbreiterung:	oben 19 cm, untern 15 cm
Unterlicht	Absturzsichernd
Schwellenausbildung:	OK Schwelle = OK FFB
Brüstungshöhe:	0 cm

Rahmenverbreiterungen wie folgt: - oben ca. b=190 mm - untern 150 mm (FBA: 150 mm)

Fensternummern: KF46 - 1 bis 13

Einbauort: EG (Riegel)

Siehe folgende Plananlage: 231201_EIS2_5_AR_GES_FL_XX_6885_P_1

Detailplanung:

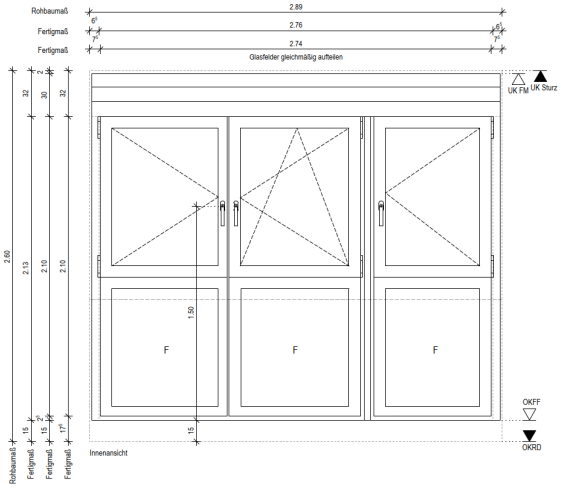

13,000 St ....

2.03.020 **KF-46 und 48, 6-teilig, 3-flügelig, b/h=2,89/2,60m, SSK3 Ost**
Wiederholung zu OZ 2.03.010, jedoch:

Anforderung Fenstergriffe: Hausmeisterschließung

Fortsetzung auf nächster Seite

OZ	Leistungsbeschreibung	Menge ME	EP in €	GB in €

Fortsetzung von vorheriger Seite

Fensternummern:
KF 46 14 bis 26
KF 48 14 bis 26 und 40 bis 52

Einbauort: 1. und 2.OG (Riegel)

39,000 St ....

2.03.030 **KF-47, 4-teilig, 2-flügelig, b/h=1,63/2,60m, SSK3**
Fensterelement wie Leitbeschreibung, liefern und fachgerecht montieren.

Teilung:
Fensterelement 4-teilig, Fensterelement wird vertikal 1-mal und horizontal 1-mal geteilt,
Obere Teilung ist mit Stulpflügel und 2-flüglig.

Gesamtabmessungen:	b/h = 1,63 x 2,60m (Rohbaumasse)
Befestigungsgrund:	Beton/ MW
Beschlag:	Dreh-Kipp / Dreh (nur Oberlicht)
Anforderungen Schallschutz:	Rw >= 37 dB
Anforderung Einbruchhemmung:	RC 2
Anforderung Fenstergriffe:	Abschließbar
Rahmenverbreiterung:	oben 24 cm, untern 15 cm
Unterlicht	Absturzsichernd
Schwellenausbildung:	OK Schwelle = OK FFB
Brüstungshöhe:	0 cm

Rahmenverbreiterungen wie folgt:
- oben ca. b=240 mm
- untern 150 mm (FBA: 150 mm)

Fensternummern: KF47 - 1 bis 6

Einbauort: EG (Riegel)

Siehe folgende Plananlage:
231201_EIS2_5_AR_GES_FL_XX_6886_P_1

Detailplanung:

Fortsetzung auf nächster Seite

OZ	Leistungsbeschreibung	Menge ME	EP in €	GB in €

Fortsetzung von vorheriger Seite

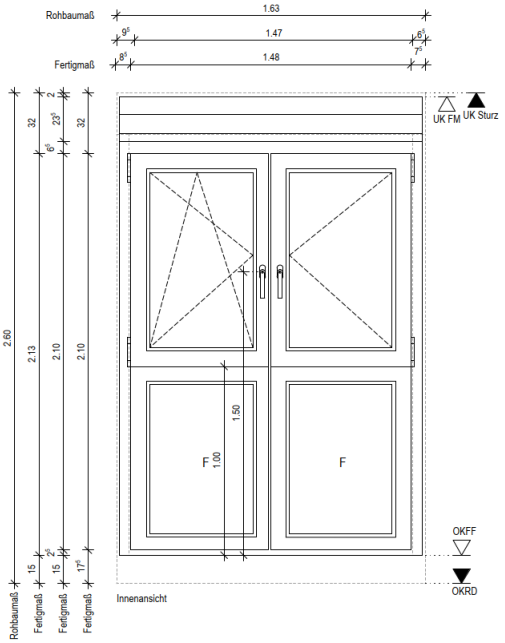

6,000 St ....

2.03.040 **KF-47, 2-teilig mit fester Unterteilung, b/h=1,63/2,60m, SSK3**
Wiederholung zu OZ 2.03.030, jedoch:
Fensterelement wie Leitbeschreibung, liefern und fachgerecht montieren.

Anforderung Einbruchhemmung: RC 1
Anforderung Fenstergriffe: keine

Fensternummern: KF47 - 7 bis 9

Einbauort: 2.OG (Riegel)

Siehe folgende Plananlage:
231201_EIS2_5_AR_GES_FL_XX_6886_P_1

3,000 St ....

2.03.050 **KF-48, 3-teilig, b/h=2,89/2,60m, SSK3 West**
Fensterelement wie Leitbeschreibung, liefern und fachgerecht montieren.

Teilung:
Fensterelement horizontal 2-mal geteilt, Eine Teilung wird als Stulpflügel durchgeführt.

Gesamtabmessungen: b/h = 2,89 x 2,60m (Rohbaumasse)
Befestigungsgrund: Beton/ MW
Beschlag: Dreh / Dreh -Kipp / Dreh

Fortsetzung auf nächster Seite

OZ	Leistungsbeschreibung	Menge ME	EP in €	GB in €

Fortsetzung von vorheriger Seite

Anforderungen Schallschutz:	Rw >= 37 dB
Anforderung Einbruchhemmung:	RC 1
Rahmenverbreiterung:	oben 24 cm, untern 15 cm (FBA)
Schwellenausbildung:	OK Schwelle = OK FFB
Brüstungshöhe:	0 cm

Rahmenverbreiterungen wie folgt:
- oben ca. b=240 mm
- untern 150 mm (FBA: 150 mm)

Fensternummern: KF48 - 1 bis 13 und 27 bis 39

Einbauort: 1. und 2.OG

Siehe folgende Plananlage:
231201_EIS2_5_AR_GES_FL_XX_6887_P_1

Detailplanung:

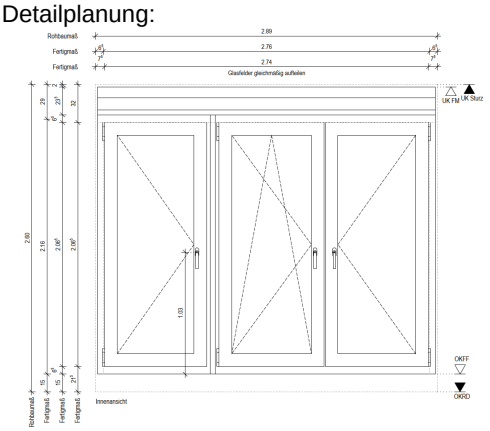

26,000 St ....

2.03.060 **KF-49, 6-teilig, 3-flügelig, b/h=2,89/2,365m, SSK3**
Fensterelement wie Leitbeschreibung, liefern und fachgerecht montieren.

Teilung:
Fensterelement 6-teilig, unten 3 mal Festverglasung, oben 3 flügelig.
Eine Teilung ist mit Stulpflügel durchgeführt.

Gesamtabmessungen:	b/h = 2,89 x 2,365m (Rohbaumasse)
Befestigungsgrund:	Beton/ MW
Beschlag:	Dreh / Dreh -Kipp / Dreh
Anforderungen Schallschutz:	Rw >= 37 dB
Anforderung Einbruchhemmung:	RC 1
Rahmenverbreiterung:	untern 13 cm (FBA)
Unterlicht	Absturzsichernd

Fortsetzung auf nächster Seite

OZ	Leistungsbeschreibung	Menge ME	EP in €	GB in €

Fortsetzung von vorheriger Seite

Schwellenausbildung: OK Schwelle = OK FFB
Brüstungshöhe: 0 cm

Rahmenverbreiterungen wie folgt:
- untern 130 mm (FBA: 130 mm)

Fensternummern: KF49 - 1 bis 3

Einbauort: 1., 2. und 3.OG

Siehe folgende Plananlage:
231201_EIS2_5_AR_GES_FL_XX_6888_P_1

Detailplanung:

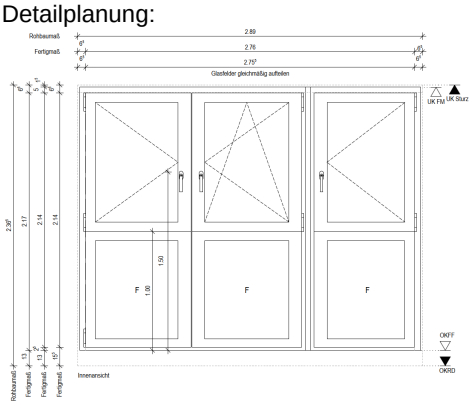

3,000 St ....

2.03.070 **KF-50, 6-teilig, 3-flügelig, b/h=2,72/2,365m, SSK3**
Wiederholung zu OZ 2.03.060, jedoch:
Fensterelement wie Leitbeschreibung, liefern und fachgerecht montieren.

Anforderung Fenstergriffe: Hausmeisterschließung
Gesamtabmessungen: b/h = 2,72 x 2,365m (Rohbaumasse)

Fensternummern: KF50 - 1 und 2

Einbauort: 1. und 2.OG

Siehe folgende Plananlage:
231201_EIS2_5_AR_GES_FL_XX_6889_P_1

2,000 St ....

2.03.080 **KF-51, 3-teilig, b/h=2,89/2,78m, SSK3**
Fensterelement wie Leitbeschreibung, liefern und fachgerecht montieren.

Teilung:
Fensterelement 3-teilig. Fensterelement ist horizontal 2-mal geteilt. Eine Teilung wird als Stulpflügel

Fortsetzung auf nächster Seite

OZ	Leistungsbeschreibung	Menge ME	EP in €	GB in €

Fortsetzung von vorheriger Seite

durchgeführt.

Gesamtabmessungen:	b/h = 2,89 x 2,78m (Rohbaumasse)
Befestigungsgrund:	Beton/ MW
Beschlag:	Fest / Dreh-Kipp / Dreh
Anforderungen Schallschutz:	Rw >= 37 dB
Anforderung Einbruchhemmung:	RC 1
Rahmenverbreiterung:	oben 24 cm, untern 33 cm (FBA)
Schwellenausbildung:	OK Schwelle = OK FFB
Brüstungshöhe:	0 cm

Rahmenverbreiterungen wie folgt:
- oben ca. b=240 mm
- untern 330 mm (FBA: 330 mm)

Fensternummern: KF51 - 1

Einbauort: 3.OG (Riegel)

Siehe folgende Plananlage:
231201_EIS2_5_AR_GES_FL_XX_6890_P_1

Detailplanung:

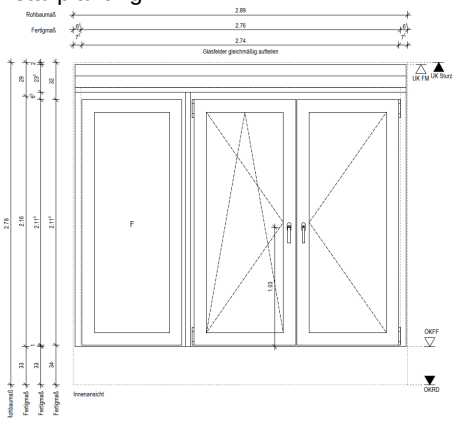

1,000 St ....

2.03.090 **KF-52, 3-teilig, b/h=2,89/2,78m, SSK3**
Wiederholung zu OZ 2.03.080, jedoch:
Fensterelement wie Leitbeschreibung, liefern und fachgerecht montieren.

Beschlag:	Dreh / Dreh-Kipp / Fest
Durchsturzsicher	von innen und außen

Fensternummern: KF52 - 1 bis 28

Fortsetzung auf nächster Seite

OZ	Leistungsbeschreibung	Menge ME	EP in €	GB in €

Fortsetzung von vorheriger Seite

Einbauort: 3.OG (Riegel)

Siehe folgende Plananlage:
231201_EIS2_5_AR_GES_FL_XX_6891_P_1

28,000 St ....

2.03.100 **KF-53, 3-teilig, b/h=2,46/2,78m, SSK3**
Wiederholung zu OZ 2.03.080, jedoch:
Fensterelement wie Leitbeschreibung, liefern und fachgerecht montieren.

Gesamtabmessungen: b/h = 2,46 x 2,78m (Rohbaumasse)
Durchsturzsicher von außen

Rahmenverbreiterungen wie folgt:
- oben ca. b=240 mm
- untern 330 mm (FBA: 330 mm)

Fensternummern: KF53 - 1

Einbauort: 3.OG (Riegel)

Siehe folgende Plananlage:
231201_EIS2_5_AR_GES_FL_XX_6892_P_1

1,000 St ....

2.03.110 **KF-54, 3-teilig, b/h=2,89/2,78m, SSK3**
Wiederholung zu OZ 2.03.080, jedoch:
Fensterelement wie Leitbeschreibung, liefern und fachgerecht montieren.

Teilung:
Fensterelement 3-teilig. Fensterelement ist horizontal 2-mal geteilt.

Gesamtabmessungen: b/h = 2,89 x 2,78m (Rohbaumasse)
Beschlag: Fest / Fest / Fest
Durchsturzsicher von außen

Fensternummern: KF54 - 1

Einbauort: 3.OG (Riegel)

Siehe folgende Plananlage:
231201_EIS2_5_AR_GES_FL_XX_6893_P_1

1,000 St ....

2.03.120 **KF-55, 1-teilig, b/h=1,015/2,78m, SSK3**
Fensterelement wie Leitbeschreibung, liefern und fachgerecht montieren.

Gesamtabmessungen: b/h = 1,015 x 2,78m (Rohbaumasse)

Fortsetzung auf nächster Seite

OZ	Leistungsbeschreibung	Menge ME	EP in €	GB in €

Fortsetzung von vorheriger Seite

Befestigungsgrund:	Beton/ MW
Beschlag:	Dreh-Kipp
Anforderungen Schallschutz:	Rw >= 37 dB
Rahmenverbreiterung:	oben 24 cm, untern 33 cm (FBA)
Durchsturzsicher	von innen und außen
Schwellenausbildung:	OK Schwelle = OK FFB
Brüstungshöhe:	0 cm
DIN	Links

Rahmenverbreiterungen wie folgt:
- oben ca. b=240mm
- untern 330 mm (FBA: 330 mm)

Fensternummern: KF55 - 1

Einbauort: 3.OG (Riegel)

Siehe folgende Plananlage:
231201_EIS2_5_AR_GES_FL_XX_6894_P_1

Detailplanung:

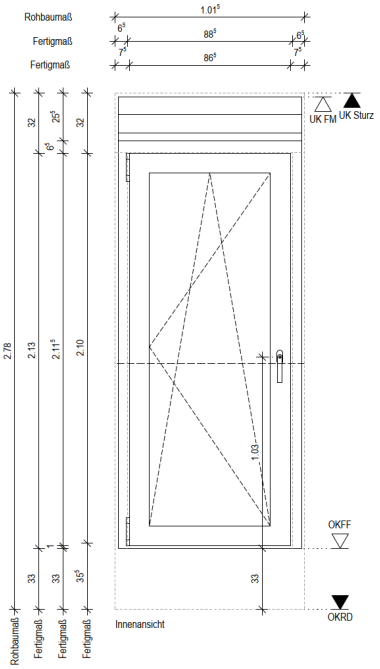

1,000 St ....

Summe 2.03 Kunststofffenster - Obergeschosse (Riegel) .....

OZ	Leistungsbeschreibung	Menge	ME	EP in €	GB in €
2.04	**Sonstiges (Riegel)**				
2.04.010	Eventualposition ohne GB **Schutz der Elemente durch PE-Säcke** über den Flügeln, Festfelder ausgenommen	1,000	m²	.....	Nur Einh.-Pr.
2.04.020	**Bereitstellung Bauoliven** Bereitstellung, Ein- und Ausbau einfacher Oliven für kontrolliertes Öffnen während der Bauphase von ausgesuchten Fenstern (Angabe durch Bauleitung). Preis für eine Olive, Dauer der Vorhaltung kann variieren, maximal bis zum Ende der Bauzeit.	128,000	St	.....	.....
	Summe 2.04 Sonstiges (Riegel)				**.....**
	Summe 2 Kunststofffenster Eis 2 - Riegel				**.....**

OZ	Leistungsbeschreibung	Menge ME	EP in €	GB in €

3 **Sonnenschutz**

Leitbeschreibung Sonnenschutz
Vorbau-Raffstoren mit randgebördelten Lamellen und Führungsschienen

Zur Ausführung kommen Vorbau-Raffstoren mit einputzbarem Kasten
Richtfabrikat: WAREMA, Typ R6 Putz E 80 A6 S
oder
Vorbau-Raffstoren mit mindestens gleichwertigen technischen Ausstattungsmerkmalen.

Angebotenes Fabrikat:

.....
vom Bieter einzutragen

Angebotener Typ:

.....
vom Bieter einzutragen

Um den Verschleiß an den Raffstoren über die Gewährleistungsfrist hinaus einzugrenzen, werden folgende Forderungen zwingend vorgeschrieben:

Die oberen Querstege der Leiterkordel werden jeweils fest mit den Lamellen verklemmt. Um den einwandfreien Lauf der Lamellen auch bei Wärmebewegungen der Fassade und der Lamellen zu gewährleisten, müssen die Führungsschienen mindestens 25 mm tief sein. Die Oberschiene ist aus stranggepresstem Aluminium (kein Zink- oder Aluminium-Blech) vorzusehen.

Die angebotenen Raffstoren müssen die Lebensdauerklasse 3 nach DIN EN 13659:2009-01 - Abschlüsse außen - erfüllen.

Um eine bessere Kräfteverteilung zu erreichen, sind die Motore als Mittelmotore mit angeflanschtem Planetengetriebe und beidseitigem Wellenabgang auszuführen.

1. Kasten - stranggepresste Ausführung
Kasten aus stranggepresstem Aluminium, 4-seitig geschlossen, in den Größen 170 oder 190. Seitliche Aluminium-Druckgussböden mit verdeckten Blendenschnittkanten.

Revisionsblende mit frontseitiger Putzträgerplatte aus 8 mm starkem extrudiertem Polystyrol.

2. Oberschiene
59 mm breit, 51 mm hoch, aus 1,5 mm starkem, stranggepressten Aluminium ohne Oberflächenbehandlung. Wendewelle aus verzinktem Vierkant-Stahlrohr. Wartungsfreie, staubdichte, gekapselte Lager mit Wenderolle und Bandspule aus Kunststoff, Segmentwendung zur Verhinderung der selbsttätigen Verstellung der Lamellen.

3. Lamellen
Randgebördelte Lamellen, 80 mm breit, konkav-konvex-gewölbt, beidseitig randgebördelt, aus speziallegiertem, mit lichtechtem Lack im Spezialverfahren korrosionsbeständig einbrennlackiertem Aluminium. Sämtliche Stanzungen in den Lamellen sind mit schwarzen Schutzösen zur Führung der Aufzugsbänder (Verminderung des Abriebes) und zur Befestigung der Stege der Leiterkordel versehen. Lamellen sind wechselseitig mit Führungsnippel versehen. Lamellen müssen in einem Wendewinkel von min. 160° verstellbar sein.

Fortsetzung auf nächster Seite

OZ	Leistungsbeschreibung	Menge ME	EP in €	GB in €

Fortsetzung von vorheriger Seite

Bei einer Elementhöhe von 2600 mm muss das Raffstorepaket komplett in eine Blendenhöhe von 165 mm eingefahren werden können.

Farben gemäß Herstellerkollektion.

Der Raffstore fährt mit nach außen geschlossenen Lamellen tief und mit nach innen geschlossenen Lamellen hoch.

4. Leiterkordel
Leiterkordel, schwarz, in schwerer Sonderausführung, mit Doppelstegen.
Jede Lamelle wird am oberen Steg der Leiterkordel befestigt.

5. Aufzugsbänder
Spezialbeschichtetes Polyesterband, 6 mm breit, schwarz, in witterungsbeständiger Ausführung, dehnungs- und schrumpfarm, bruch- und knickfest. Der Lichteinfall in den Innenraum wird durch maximal 5x8 mm große Aufzugsbanddurchführungen auf ein Minimum reduziert.

6. Endschiene
80 mm breit, 15 mm hoch, aus stranggepresstem Aluminiumprofil, mit schwarzen Endkappen aus Kunststoff. In den Endkappen sind verschiebbare Führungsnippel mit Hinterschnitt, um ein Aushängen des Behanges zu verhindern.
Um ausreichende Torsionssteifigkeit zu gewährleisten sind nicht geschlossene Endschienenprofile bzw. ein Verschließen durch eine aufgeclipste Lamelle nicht zulässig.

7. Seitliche Führung
A6 = Seitliche Führung durch schwarze Führungsnippel aus glasfaserverstärktem Polyamid, schlagfest über 2 Ultraschallverschweißungen mit den Lamellen verbunden. Bei der Anbindung des Führungsnippels auf der Lamellenoberseite muss eine umlaufende Mindestüberlappung von 1 mm gegeben sein. Zudem müssen die Führungsnippel flächenbündig in der Lamellenoberseite eingelassen sein. Geklippte sowie Druckguss-Führungsnippel sind aufgrund einer erhöhten Gefahr des Ausreißens - Druckguss-Führungsnippel zusätzlich aufgrund einer zu hohen Geräuschentwicklung - ausgeschlossen. Führungsnippel laufen in Führungsprofilen, Gesamtabmessung 30x68 mm, aus stranggepresstem Aluminium mit 2K-Kunststoff-Clipprofil zur Geräuschdämmung, inkl. zusätzlicher Entwässerungsnut als schlagregendichte Ausführung.

8. Antrieb
Verdeckt eingebauter, 230V-Mittelmotor, Schutzart IP 54, mit angeflanschtem Planetengetriebe und beidseitigem Wellenabgang, eingebauten Endschaltern und Thermoschutzschalter. Es sind generell Motore mit einstellbaren oberen und unteren Endschaltern einzusetzen. Übergabepunkt für bauseitigen ELT--Anschluß: Hirschmannkupplung.

9. Bedienung
Hoch- und Tieffahren der Raffstoren durch Bedienung eines Schalters. Wenden der Lamellen durch leichtes Antippen der jeweiligen Richtung. Bei Erreichen der oberen oder unteren Endlage bewirken die im Motor eingebauten Endschalter das automatische Abschalten des Antriebes.

10. Oberflächenbehandlung
Die sichtbaren Aluminiumteile sind pulverbeschichtet.
Die Pulverbeschichtung ist mit einem Polyesterpulver in einer Schichtdicke von 60 - 120 my auszuführen. Die Vorbehandlung muss chromfrei im No-Rinse-Verfahren nach Qualitätsrichtlinie GSB AL 631 erfolgen.
Die Beschichtung muss die Qualität „GSB-Sea-Proof“ erfüllen.

Fortsetzung auf nächster Seite

OZ	Leistungsbeschreibung	Menge ME	EP in €	GB in €

Fortsetzung von vorheriger Seite

Alle angegebenen Maße sind Rohbauöffnungsmasse

3.01 **Aluminium-Raffstore Tower**

3.01.010 **Techn. Bearbeitung, Montageplanung Tower**
Technische Bearbeitung und Montageplanung für den gesamten Umfang der Ausschreibung "Aluminium Raffstore Tower".

1,000 psch .....

3.01.020 **Raffstore, B/H = 1,01 / ca. 2,35 m**
Raffstore als komplette Leistung gemäß Leistungsbeschreibung herstellen, liefern und inkl. aller erforderlichen Nebenleistungen einbauen.

Feldbreite	1,01 m
Behanghöhe (ohne Schacht)	ca. 2,35 m

Fensterbezeichnung:

KF21	01 - 08
KF27	01 - 08
KF28	01 - 08
KF56	01 - 08

32,000 Stk ....

3.01.030 **Raffstore, B/H = 1,14 / 2,33 m**
Raffstore als komplette Leistung gemäß Leistungsbeschreibung herstellen, liefern und inkl. aller erforderlichen Nebenleistungen einbauen.

Feldbreite	1,14 m
Behanghöhe (ohne Schacht)	2,33 m

Fensterbezeichnung:

KF23	01 - 24
KF24	01 - 24

48,000 Stk ....

3.01.040 **Raffstore, B/H = 1,14 / 2,95 m**
Raffstore als komplette Leistung gemäß Leistungsbeschreibung herstellen, liefern und inkl. aller erforderlichen Nebenleistungen einbauen.

Feldbreite	1,14 m
Behanghöhe (ohne Schacht)	2,95 m

Fortsetzung auf nächster Seite

OZ	Leistungsbeschreibung	Menge ME	EP in €	GB in €

Fortsetzung von vorheriger Seite

Fensterbezeichnung:
KF36 01 - 03
KF37 01 - 03

6,000 Stk ....

3.01.050 **Raffstore, B/H = 1,265 / 1,13 m**
Raffstore als komplette Leistung gemäß Leistungsbeschreibung herstellen, liefern und inkl. aller erforderlichen Nebenleistungen einbauen.

Feldbreite 1,265 m
Behanghöhe (ohne Schacht) 1,13 m

Fensterbezeichnung:
KF45 01

1,000 Stk ....

3.01.060 **Raffstore, B/H = 1,265 / 1,88 m**
Raffstore als komplette Leistung gemäß Leistungsbeschreibung herstellen, liefern und inkl. aller erforderlichen Nebenleistungen einbauen.

Feldbreite 1,265 m
Behanghöhe (ohne Schacht) 1,88 m

Fensterbezeichnung:
KF38 01

1,000 Stk ....

3.01.070 **Raffstore, B/H = 1,265 / 2,39 m**
Raffstore als komplette Leistung gemäß Leistungsbeschreibung herstellen, liefern und inkl. aller erforderlichen Nebenleistungen einbauen.

Feldbreite 1,265 m
Behanghöhe (ohne Schacht) 2,39 m

Fensterbezeichnung:
KF34a 01 - 02
KF34 01 - 02

4,000 Stk ....

OZ	Leistungsbeschreibung	Menge ME	EP in €	GB in €
3.01.080	**Raffstore, B/H = 1,265 / 2,95 m** Raffstore als komplette Leistung gemäß Leistungsbeschreibung herstellen, liefern und inkl. aller erforderlichen Nebenleistungen einbauen. Feldbreite 1,265 m Behanghöhe (ohne Schacht) 2,95 m Fensterbezeichnung: KF35 01 KF43 01	2,000 Stk	.....	.....
3.01.090	**Raffstore, B/H = 2,39 / 2,33 m** Raffstore als komplette Leistung gemäß Leistungsbeschreibung herstellen, liefern und inkl. aller erforderlichen Nebenleistungen einbauen. Feldbreite 2,39 m Behanghöhe (ohne Schacht) 2,33 m Fensterbezeichnung: KF22 01 - 24 KF25 01 - 23	47,000 Stk	.....	.....
3.01.100	**Raffstore, B/H = 2,39 / 2,95 m** Raffstore als komplette Leistung gemäß Leistungsbeschreibung herstellen, liefern und inkl. aller erforderlichen Nebenleistungen einbauen. Feldbreite 2,39 m Behanghöhe (ohne Schacht) 2,95 m Fensterbezeichnung: KF39 01 KF40 01 - 02 KF41 01 - 02 KF42 01 - 02	7,000 Stk	.....	.....
3.01.110	**Raffstore, B/H = 3,01 / 2,34 m** Raffstore als komplette Leistung gemäß Leistungsbeschreibung herstellen, liefern und inkl. aller erforderlichen Nebenleistungen einbauen. Feldbreite 3,01 m			

Fortsetzung auf nächster Seite

OZ	Leistungsbeschreibung	Menge ME	EP in €	GB in €

Fortsetzung von vorheriger Seite

Behanghöhe (ohne Schacht) 2,34 m

Fensterbezeichnung:
KF30 01 - 06
KF31 01 - 06

12,000 Stk ....

3.01.120 **Raffstore, B/H = 3,69 / 2,37 m**
Raffstore als komplette Leistung gemäß Leistungsbeschreibung herstellen, liefern und inkl. aller erforderlichen Nebenleistungen einbauen.

Feldbreite 3,69 m
Behanghöhe (ohne Schacht) 2,37 m

Fensterbezeichnung:
KF26 01 - 08
KF31 01 - 08

16,000 Stk ....

Summe 3.01 Aluminium-Raffstore Tower **.....**

OZ	Leistungsbeschreibung	Menge ME	EP in €	GB in €
3.02	**Aluminium Raffstore Riegel**			
3.02.010	**Techn. Bearbeitung, Montageplanung Riegel** Technische Bearbeitung und Montageplanung für den gesamten Umfang der Ausschreibung "Aluminium Raffstore Riegel".	1,000 psch		.....
3.02.020	**Raffstore, B/H = 1,01 / 2,21 m** Raffstore als komplette Leistung gemäß Leistungsbeschreibung herstellen, liefern und inkl. aller erforderlichen Nebenleistungen einbauen. Feldbreite 1,01 m Behanghöhe (ohne Schacht) 2,21 m Fensterbezeichnung: KF26 01	1,000 Stk	.....	.....
3.02.030	**Raffstore, B/H = 1,63 / 2,21 m** Raffstore als komplette Leistung gemäß Leistungsbeschreibung herstellen, liefern und inkl. aller erforderlichen Nebenleistungen einbauen. Feldbreite 1,63 m Behanghöhe (ohne Schacht) 2,21 m Fensterbezeichnung: KF47 01 - 09 KF46 13	10,000 Stk	.....	.....
3.02.040	**Raffstore, B/H = 2,89 / 2,21 m** Raffstore als komplette Leistung gemäß Leistungsbeschreibung herstellen, liefern und inkl. aller erforderlichen Nebenleistungen einbauen. Feldbreite 2,89 m Behanghöhe (ohne Schacht) 2,21 m Fensterbezeichnung: KF48 01 - 52 KF51 01 KF52 01 - 28 KF48 01	82,000 Stk	.....	.....

OZ	Leistungsbeschreibung	Menge ME	EP in €	GB in €
3.02.050	**Raffstore, B/H = 2,89 / 2,26 m** Raffstore als komplette Leistung gemäß Leistungsbeschreibung herstellen, liefern und inkl. aller erforderlichen Nebenleistungen einbauen. Feldbreite 2,89 m Behanghöhe (ohne Schacht) 2,26 m Fensterbezeichnung: KF46 01 - 12 KF46 14 - 26	25,000 Stk	.....	.....
	Summe 3.02 Aluminium Raffstore Riegel			.....
	Summe 3 Sonnenschutz			.....

OZ	Leistungsbeschreibung	Menge ME	EP in €	GB in €
4	**Dokumentation**			
4.01	**Dokumentation Tower**			
4.01.010	**Dokumentationsunterlagen Tower** Zusammenstellung und Übergabe der Dokumenationsunterlagen für alle in diesem Leistungsverzeichnis enthaltenen Leistungen bezogen auf den Baukörper Tower, bestehend aus • Fertigstellungsanzeige / Abnahmebegehren (auch bei Beantragung der Abnahme von Mängeln) • Abnahmeprotokoll • Fachbauleitererklärung / Errichtererklärung • Ansprechpartner mit Telefonnummer für Service und Wartung etc. • Prüfzeugnissen • Übereinstimmungserklärungen, bei Bedarf nach Vorgabe des Brandschutzprüfers zu formulieren • Pflege- und Wartungsanleitungen • technischen Beschrieben • Herstellerdokumentationen, technischen Detailblättern, Stück- und Lieferantenlisten • Baustellenmaterialliste, in der das verwendete Material einschl. Farbnummern aufzulisten ist Die einzelnen Anstriche siehe oben sind geordnet mit Registerblättern in einem Ordner abzugeben. Auf der ersten Seite muss sich ein Inhaltsverzeichnis befinden. Die Unterlagen sind EINSEITIG BEDRUCKT einzureichen, es sei denn, es handelt sich um Prüfbücher des Herstellers. Übergabe mit Anschreiben an dem AG 3fach, in stabilen Ordnern, beschriftet sowie auf Datenträger vor der Abnahme bzw. Schlussrechnung (Voraussetzung für Regulierung der Schlussrechnung).	1,000 psch	.....	
	Summe 4.01 Dokumentation Tower			**.....**

OZ	Leistungsbeschreibung	Menge ME	EP in €	GB in €
4.02	**Dokumentation Riegel**			
4.02.010	**Dokumentationsunterlagen Riegel** Zusammenstellung und Übergabe der Dokumenationsunterlagen für alle in diesem Leistungsverzeichnis enthaltenen Leistungen bezogen auf den Baukörper Riegel, bestehend aus • Fertigstellungsanzeige/Abnahmebegehren (auch bei Beantragung der Abnahme von Mängeln) • Abnahmeprotokoll • Fachbauleitererklärung/Errichtererklärung • Ansprechpartner mit Telefonnummer für Service und Wartung etc. • Prüfzeugnissen • Übereinstimmungserklärungen, bei Bedarf nach Vorgabe des Brandschutzprüfers zu formulieren • Pflege- und Wartungsanleitungen • technischen Beschrieben • Herstellerdokumentationen, technischen Detailblättern, Stück- und Lieferantenlisten • Baustellenmaterialliste, in der das verwendete Material einschl. Farbnummern aufzulisten ist Die einzelnen Anstriche siehe oben sind geordnet mit Registerblättern in einem Ordner abzugeben. Auf der ersten Seite muss sich ein Inhaltsverzeichnis befinden. Die Unterlagen sind EINSEITIG BEDRUCKT einzureichen, es sei denn, es handelt sich um Prüfbücher des Herstellers. Übergabe mit Anschreiben an dem AG 3fach, in stabilen Ordnern, beschriftet sowie auf Datenträger vor der Abnahme bzw. Schlussrechnung (Voraussetzung für Regulierung der Schlussrechnung).	1,000 psch		.....
	Summe 4.02 Dokumentation Riegel			**.....**
	Summe 4 Dokumentation			**.....**

OZ	Zusammenstellung der LV-Gruppen Leistungsbeschreibung	Summe in €
1.01	Vorbereitende Leistungen	.....
1.02	Kunststofffenster - Untergeschosse (Tower)	.....
1.03	Kunststofffenster - Obergeschosse (Tower)	.....
1.04	Sonstiges (Tower)	.....
1	**Kunststofffenster Eis 2 - Tower**	**.....**
2.01	Vorbereitende Leistungen	.....
2.02	Kunststofffenster - Untergeschosse (Riegel)	.....
2.03	Kunststofffenster - Obergeschosse (Riegel)	.....
2.04	Sonstiges (Riegel)	.....
2	**Kunststofffenster Eis 2 - Riegel**	**.....**
3.01	Aluminium-Raffstore Tower	.....
3.02	Aluminium Raffstore Riegel	.....
3	**Sonnenschutz**	**.....**
4.01	Dokumentation Tower	.....
4.02	Dokumentation Riegel	.....
4	**Dokumentation**	**.....**

OZ	Zusammenstellung der LV-Gruppen Leistungsbeschreibung	Summe in €
1	**Kunststofffenster Eis 2 - Tower**	.....
2	**Kunststofffenster Eis 2 - Riegel**	.....
3	**Sonnenschutz**	.....
4	**Dokumentation**	.....

LV Summe netto	..... €
zuzügl. 19,00% MwSt.	..... €
LV Summe brutto	..... €